MVP BANYO

MVP®

most valuable product

ÜRÜN KATALOGU
PRODUCT CATALOGUE
2022

www.mvpbanyo.com

BANYOLARINIZIN *Renkli Yüzü*

Yapı malzemeleri sektöründe imalat ve satış alanında değerli tecrübelere sahip firmamız yaklaşık 30 yıl önce Türkiyede kurulmuştur. Çalışmaya başladığımız ilk günden beri bu alanda büyümeye devam etmektedir. Ürünlerimiz Türkiye ve Avrupadaki birçok ülkeye ulaşmaktadır.

Amacımız marka değerini daha da yukarı taşımak, güvenilir ve en doğru biçimde iş ilişkileri kurmaktır. Bu süreçte izlediğimiz yolda kazan-kazan stratejisiyle firmamız ve siz değerli iş ortaklarımızın ortak paydada buluşmasını sağlamak, 30 yıllık tecrübemizin verdiği güvene dayanarak ilişkilerimizi baki kılmak ve daha ileri taşımaktır.

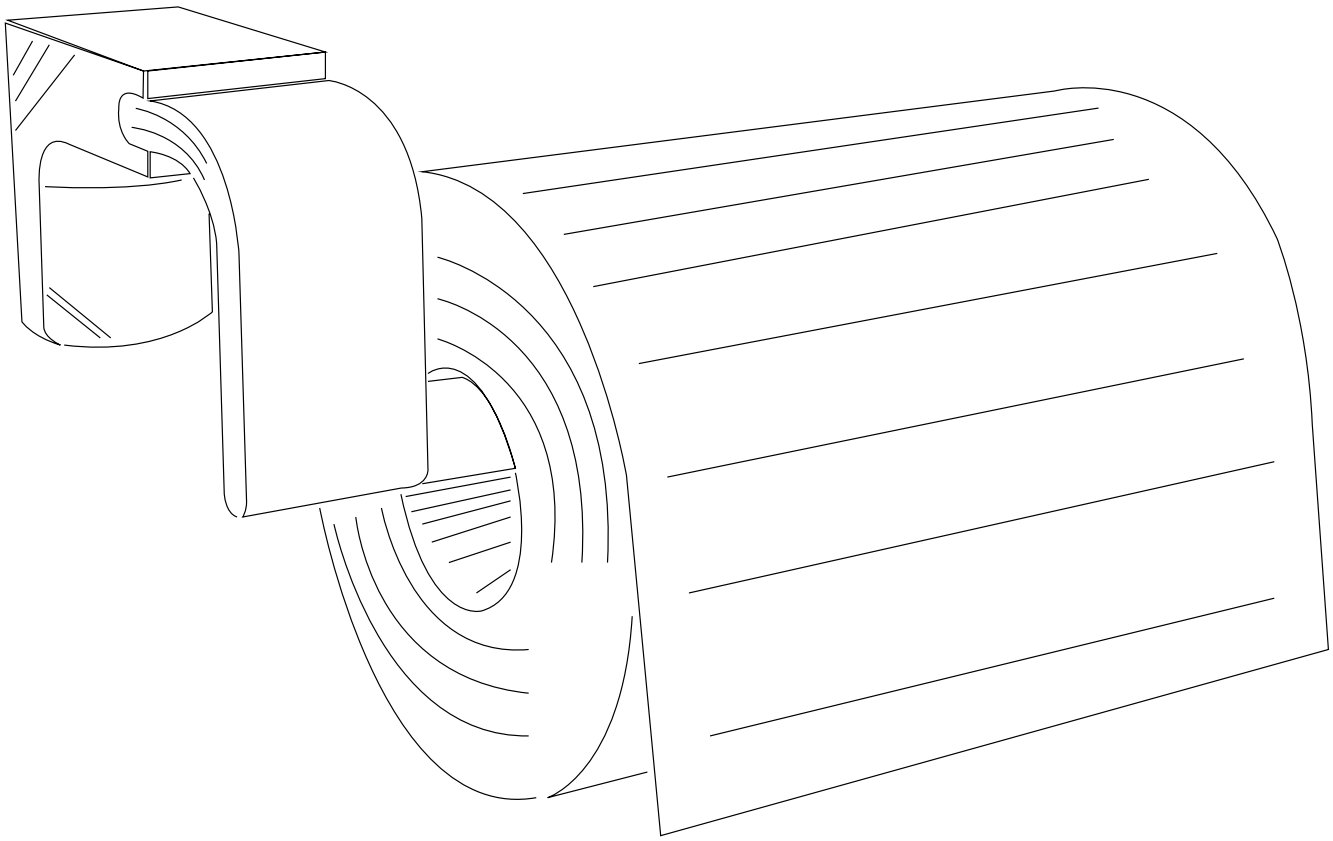

İçindekiler / İndex

Zamak / Zinc / Цинк
Diamond
6-10

Zamak / Zinc / Цинк
Platinium
11-14

Pirinç / Brass / Латунь
Gusto
15-22

Pirinç / Brass / Латунь
Bianco
23-27

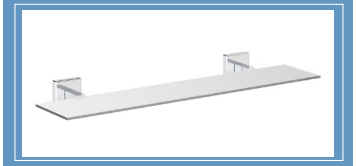

Zamak / Zinc / Цинк
Neux
28-32

Zamak / Zinc / Цинк
Neux Black
33-36

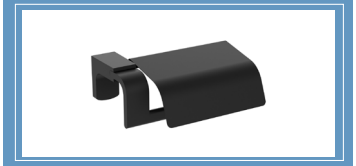

Alüminyum / Aluminum / Алюминий
Yale
37-40

Alüminyum / Aluminum / Алюминий
Mira
41-44

Alüminyum / Aluminum / Алюминий
Vesta
45-48

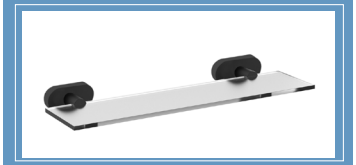

Alüminyum / Aluminum / Алюминий
Delta
49-52

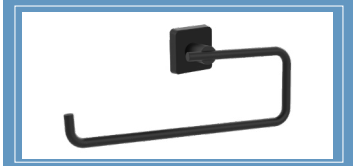

Paslanmaz / Stainless Steel
Нержавейка
Dizayn
53-57

Zamak / Zinc / Цинк
Vision
58-62

Pirinç / Brass / Латунь
Ivory
63-66

Pirinç / Brass / Латунь
Ivory Krom Gold
67-70

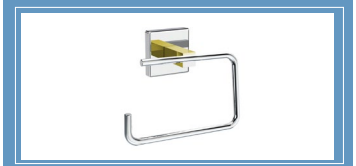

Pirinç / Brass / Латунь
Ivory Krom Black
71-74

İçindekiler / İndex

Pirinç / Brass / Латунь
Velux
75-78

Pirinç / Brass / Латунь
Quadro
79-82

Pirinç / Brass / Латунь
Rocci
83-86

Demir / Steel / Железо
Vega
87-90

Demir / Steel / Железо
Vega Black
91-94

Zamak / Zinc / Цинк
Dolce
95-98

Zamak / Zinc / Цинк
Askılıklar / Robe Hooks
Alfa / Alfa Black
100-101

Zamak / Zinc / Цинк
Askılıklar / Robe Hooks
Beta / Beta Black
102-103

Pirinç / Brass / Латунь
Regnum
106-109

Demir / Steel / Железо
Dora / Dora Black
110-113

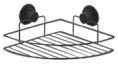

Demir / Steel / Железо
Lagun / Lagun Black
114-117

Paslanmaz / Stainless Steel / Нержавеющий
Troya / Troya Black
118-119

304 Paslanmaz / 304 Stainless Steel
Нержавейка 304
Raf Havluluklar
Towel Shelves
120

304 Paslanmaz / 304 Stainless Steel
Нержавейка 304
Tutamaklar
Grab Bars
121-122

304 Paslanmaz / 304 Stainless Steel
Нержавейка 304
Engelli Serisi
Special Needs Accessories
123-127

Diamond

Banyolarınızda yenilikler yaratmayı, banyo alanlarınızı daha verimli hale getirmeyi amaçlıyor ve arge çalışmalarımızı bu planlar dahilinde yapıyoruz.

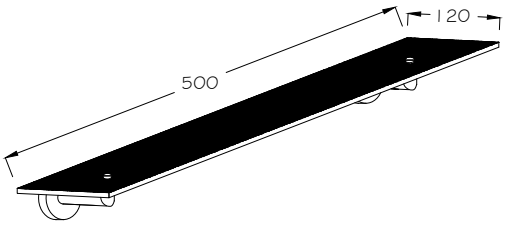

308,00

ETAJER

Glass Shelf

Стеклянная полка

Ürün Kodu / Code : A11101

Zamak / Zinc / Цинк

Koli Ölçüleri / Box Dimensions
525x360x140 mm

Koli Hacmi / Box Volume
0.027 m³

Koli Ağırlığı / Box Weight
6.21 kg.

Koli İçi Adet / Pieces In Box
5

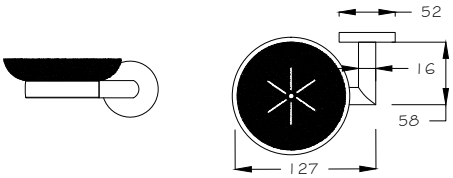

208,00

SABUNLUK

Soap Holder

Мыльница

Ürün Kodu / Code : A11102

Zamak / Zinc / Цинк

Koli Ölçüleri / Box Dimensions
525x360x140 mm

Koli Hacmi / Box Volume
0.027 m³

Koli Ağırlığı / Box Weight
6.58 kg.

Koli İçi Adet / Pieces In Box
16

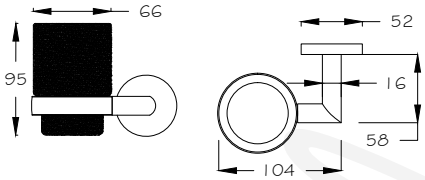

108,00

DİŞ FIRÇALIK

Tumbler

Держатель зубной щетки

Ürün Kodu / Code : A11103

Zamak / Zinc / Цинк

Koli Ölçüleri / Box Dimensions
525x360x140 mm

Koli Hacmi / Box Volume
0.027 m³

Koli Ağırlığı / Box Weight
5.71 kg.

Koli İçi Adet / Pieces In Box
14

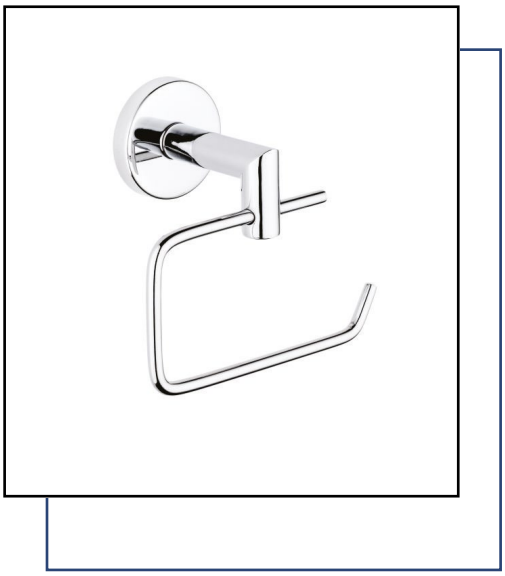

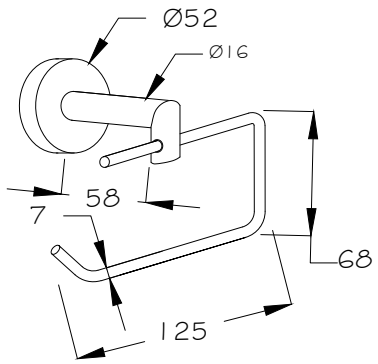

136,00

KAĞITLIK

Toiley Roll Holder

Держатель туалетной бумаги

Ürün Kodu / Code : A11104

Zamak / Zinc / Цинк

Koli Ölçüleri / Box Dimensions
525x360x140 mm

Koli Hacmi / Box Volume
0.027 m³

Koli Ağırlığı / Box Weight
5.35

Koli İçi Adet / Pieces In Box
24

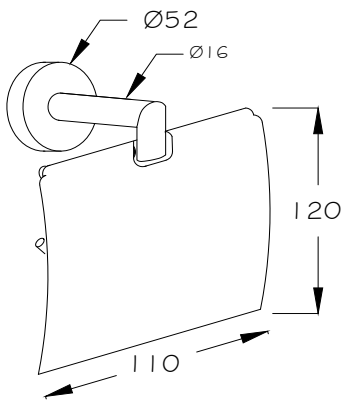

168,00

KAPAKLI KAĞITLIK

Toilet Roll Holder With Cover

Держатель туалетной бумаги с крышкой

Ürün Kodu / Code : A11105

Zamak / Zinc / Цинк

Koli Ölçüleri / Box Dimensions
525x360x140 mm

Koli Hacmi / Box Volume
0.027 m³

Koli Ağırlığı / Box Weight
4.86 kg.

Koli İçi Adet / Pieces In Box
16

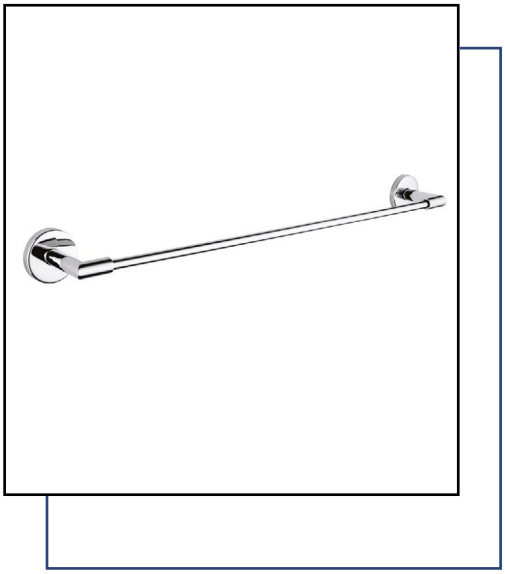

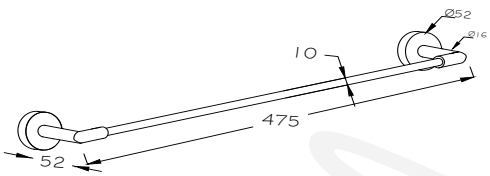

280,00

UZUN HAVLULUK

Towel Bar

Вешалка для полотенца

Ürün Kodu / Code : A11106

Zamak / Zinc / Цинк

Koli Ölçüleri / Box Dimensions
525x360x140 mm

Koli Hacmi / Box Volume
0.027 m³

Koli Ağırlığı / Box Weight
4.18 kg.

Koli İçi Adet / Pieces In Box
10

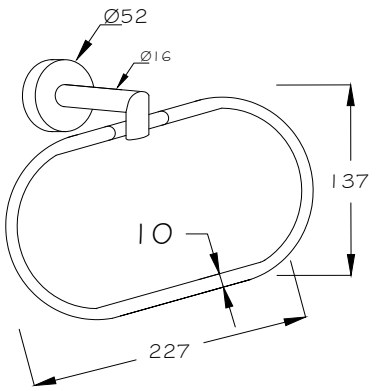

228,00

YUVARLAK HAVLULUK

Towel Ring

Кольцо для полотенца

Ürün Kodu / Code : A11107

Zamak / Zinc / Цинк

Koli Ölçüleri / Box Dimensions
525x360x140 mm

Koli Hacmi / Box Volume
0.027 m³

Koli Ağırlığı / Box Weight
2.80 kg.

Koli İçi Adet / Pieces In Box
8

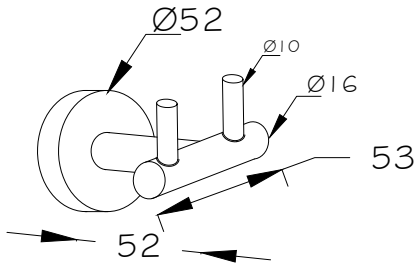

136,00

İKİLİ ASKILIK

Robe Hook

Двойная вешалка

Ürün Kodu / Code : A11108

Zamak / Zinc / Цинк

Koli Ölçüleri / Box Dimensions
525x360x140 mm

Koli Hacmi / Box Volume
0.027 m³

Koli Ağırlığı / Box Weight
9.25 kg.

Koli İçi Adet / Pieces In Box
50

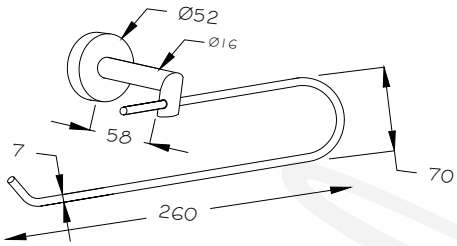

164,00

KAĞIT HAVLULUK

Paper Roll Holder

Держатель бумажного полотенца

Ürün Kodu / Code : A17109

Zamak / Zinc / Цинк

Koli Ölçüleri / Box Dimensions
525x360x140 mm

Koli Hacmi / Box Volume
0.027 m³

Koli Ağırlığı / Box Weight
3.72 kg.

Koli İçi Adet / Pieces In Box
12

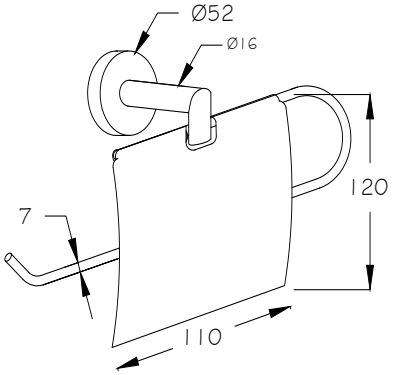

196,00

KAPAKLI KAĞIT HAVLULUK

Paper Roll Holder with Cover

Держатель бумажного полотенца с крышкой

Ürün Kodu / Code : A11110

Zamak / Zinc / Цинк

Koli Ölçüleri / Box Dimensions
525x360x140 mm

Koli Hacmi / Box Volume
0.027 m³

Koli Ağırlığı / Box Weight
4.51 kg.

Koli İçi Adet / Pieces In Box
12

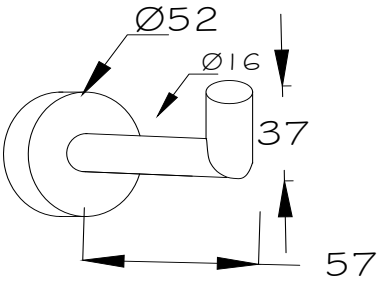

92,00

TEKLİ ASKILIK

Robe Hook

Одинарная Вешалка

Ürün Kodu / Code : A11119

Zamak / Zinc / Цинк

Koli Ölçüleri / Box Dimensions
525x360x140 mm

Koli Hacmi / Box Volume
0.027 m³

Koli Ağırlığı / Box Weight
7.60 kg.

Koli İçi Adet / Pieces In Box
50

Zamak / Zinc / Цинк

Şık
İhtişam
Kalite ve Güven

Platinum

Banyolarınızda yenilikler yaratmayı, banyo alanlarınızı daha verimli hale getirmeyi amaçlıyor ve arge çalışmalarımızı bu planlar dahilinde yapıyoruz.

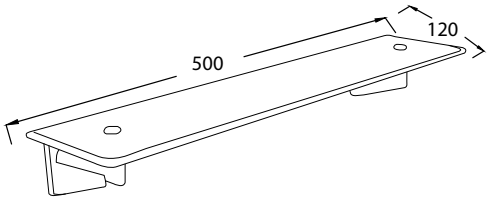

ETAJER

Glass Shelf

Стеклянная полка

Ürün Kodu / Code : Z11101

Zamak / Zinc / Цинк

Koli Ölçüleri / Box Dimensions
525x360x140 mm

Koli Hacmi / Box Volume
0.027 m³

Koli Ağırlığı / Box Weight
6.21 kg.

Koli İçi Adet / Pieces In Box
5

336,00

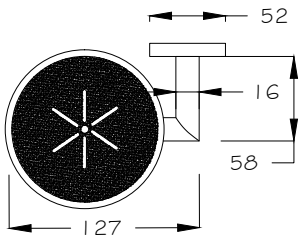

SABUNLUK

Soap Holder

Мыльница

Ürün Kodu / Code : Z11102

Zamak / Zinc / Цинк

Koli Ölçüleri / Box Dimensions
525x360x140 mm

Koli Hacmi / Box Volume
0.027 m³

Koli Ağırlığı / Box Weight
6.58 kg.

Koli İçi Adet / Pieces In Box
16

224,00

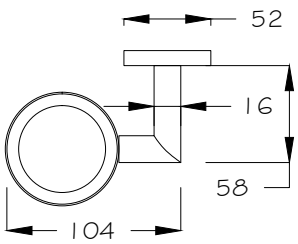

DİŞ FIRÇALIK

Tumbler

Держатель зубной щетки

Ürün Kodu / Code : Z11103

Zamak / Zinc / Цинк

Koli Ölçüleri / Box Dimensions
525x360x140 mm

Koli Hacmi / Box Volume
0.027 m³

Koli Ağırlığı / Box Weight
5.71 kg.

Koli İçi Adet / Pieces In Box
14

224,00

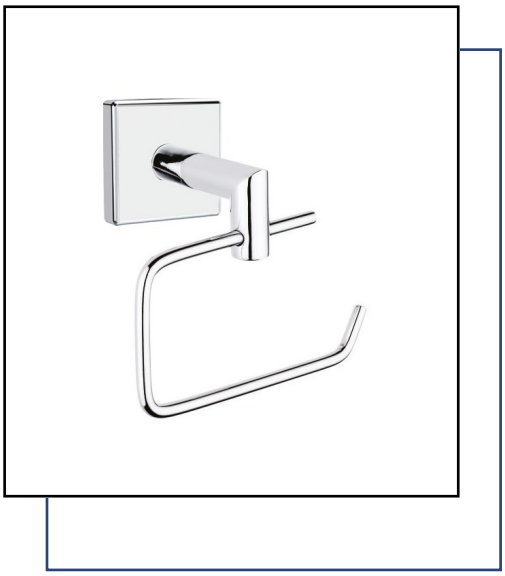

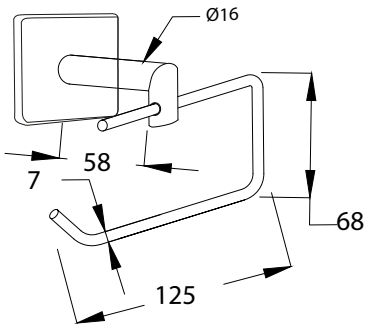

148,00

KAĞITLIK

Toiley Roll Holder

Держатель туалетной бумаги

Ürün Kodu / Code : Z11104

Zamak / Zinc / Цинк

Koli Ölçüleri / Box Dimensions
525x360x140 mm

Koli Hacmi / Box Volume
0.027 m³

Koli Ağırlığı / Box Weight
5.35

Koli İçi Adet / Pieces In Box
24

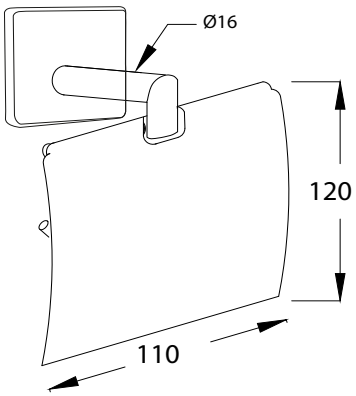

180,00

KAPAKLI KAĞITLIK

Toilet Roll Holder With Cover

Держатель туалетной бумаги с крышкой

Ürün Kodu / Code : Z11105

Zamak / Zinc / Цинк

Koli Ölçüleri / Box Dimensions
525x360x140 mm

Koli Hacmi / Box Volume
0.027 m³

Koli Ağırlığı / Box Weight
4.86 kg.

Koli İçi Adet / Pieces In Box
16

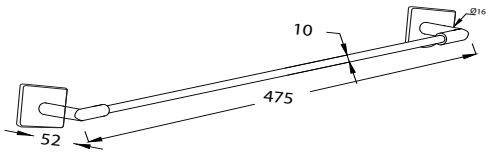

308,00

UZUN HAVLULUK

Towel Bar

Вешалка для полотенца

Ürün Kodu / Code : Z11106

Zamak / Zinc / Цинк

Koli Ölçüleri / Box Dimensions
525x360x140 mm

Koli Hacmi / Box Volume
0.027 m³

Koli Ağırlığı / Box Weight
4.18 kg.

Koli İçi Adet / Pieces In Box
10

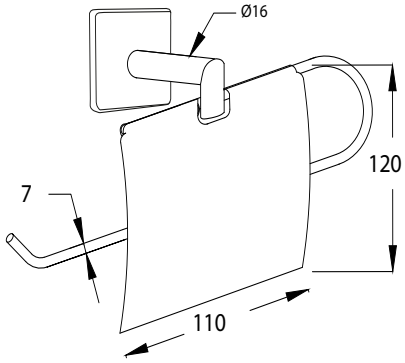

212,00

KAPAKLI KAĞIT HAVLULUK

Paper Roll Holder with Cover

Держатель бумажного полотенца с крышкой

Ürün Kodu / Code : Z11110

Zamak / Zinc / Цинк

Koli Ölçüleri / Box Dimensions
525x360x140 mm

Koli Hacmi / Box Volume
0.027 m³

Koli Ağırlığı / Box Weight
4.51 kg.

Koli İçi Adet / Pieces In Box
12

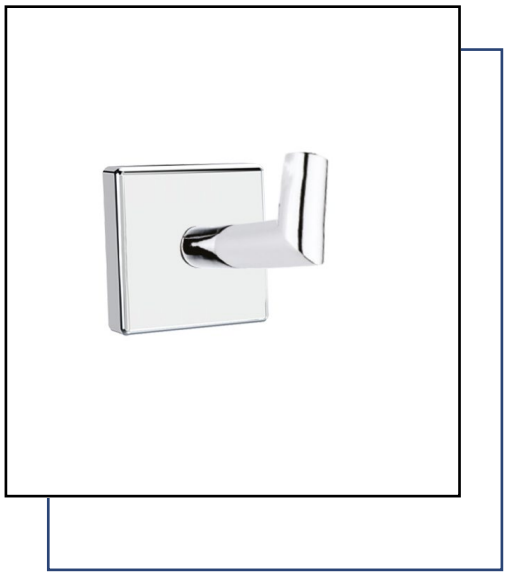

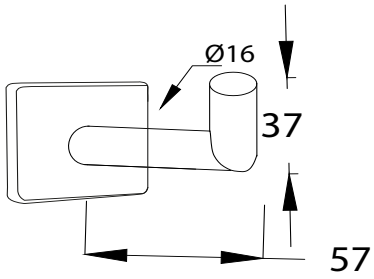

108,00

TEKLİ ASKILIK

Robe Hook

Одинарная Вешалка

Ürün Kodu / Code : Z11119

Zamak / Zinc / Цинк

Koli Ölçüleri / Box Dimensions
525x360x140 mm

Koli Hacmi / Box Volume
0.027 m³

Koli Ağırlığı / Box Weight
7.60 kg.

Koli İçi Adet / Pieces In Box
50

Zamak / Zinc / Цинк

Şık
İhtişam
Kalite ve Güven

Gusto

Birbirinden hoş ve göz alıcı banyo setlerimiz ile evlerinizin en özel odalarından biri olan banyolarınıza modern ve şık bir görünüm kazandırın.

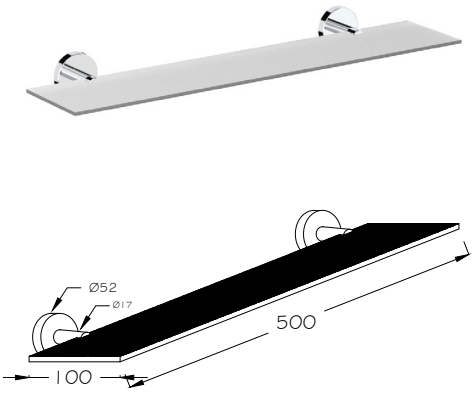

292,00

ETAJER

Glass Shelf

Стеклянная полка

Ürün Kodu / Code : A15101

Pirinç / Brass / Латунь

Koli Ölçüleri / Box Dimensions
525x360x140 mm

Koli Hacmi / Box Volume
0.027 m³

Koli Ağırlığı / Box Weight
5.94 kg.

Koli İçi Adet / Pieces In Box
5

152,00

SABUNLUK

Soap Holder

Мыльница

Ürün Kodu / Code : A15102

Pirinç / Brass / Латунь

Koli Ölçüleri / Box Dimensions
525x360x140 mm

Koli Hacmi / Box Volume
0.027 m³

Koli Ağırlığı / Box Weight
5.28 kg.

Koli İçi Adet / Pieces In Box
16

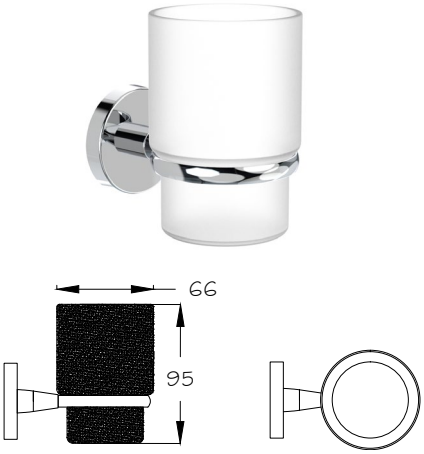

152,00

DİŞ FIRÇALIK

Tumbler

Держатель зубной щетки

Ürün Kodu / Code : A15103

Pirinç / Brass / Латунь

Koli Ölçüleri / Box Dimensions
525x360x140 mm

Koli Hacmi / Box Volume
0.027 m³

Koli Ağırlığı / Box Weight
4.44 kg.

Koli İçi Adet / Pieces In Box
14

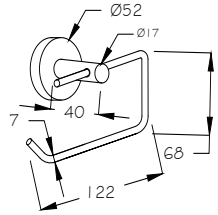

136,00

KAĞITLIK

Toiley Roll Holder

Держатель туалетной бумаги

Ürün Kodu / Code : A15104

Pirinç / Brass / Латунь

Koli Ölçüleri / Box Dimensions
525x360x140 mm

Koli Hacmi / Box Volume
0.027 m³

Koli Ağırlığı / Box Weight
4.63

Koli İçi Adet / Pieces In Box
24

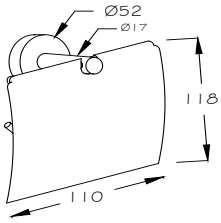

168,00

KAPAKLI KAĞITLIK

Toilet Roll Holder With Cover

Держатель туалетной бумаги с крышкой

Ürün Kodu / Code : A15105

Pirinç / Brass / Латунь

Koli Ölçüleri / Box Dimensions
525x360x140 mm

Koli Hacmi / Box Volume
0.027 m³

Koli Ağırlığı / Box Weight
4.40 kg.

Koli İçi Adet / Pieces In Box
16

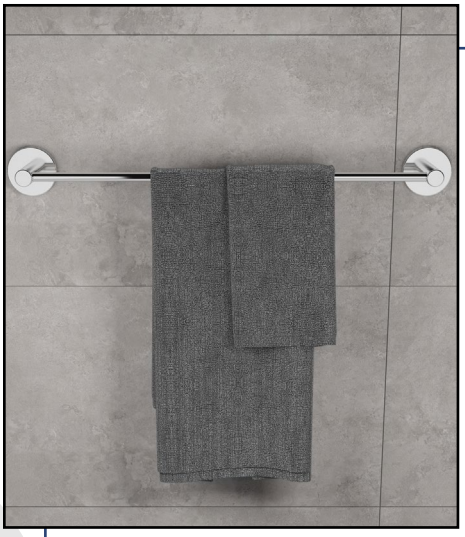

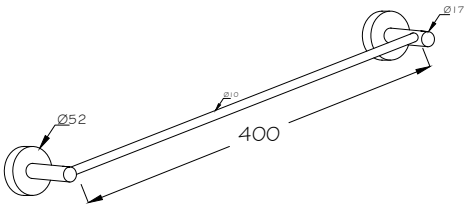

280,00

UZUN HAVLULUK

Towel Bar

Вешалка для полотенца

Ürün Kodu / Code : A15106

Zamak / Zinc / Цинк

Koli Ölçüleri / Box Dimensions
525x360x140 mm

Koli Hacmi / Box Volume
0.027 m³

Koli Ağırlığı / Box Weight
3.96 kg.

Koli İçi Adet / Pieces In Box
10

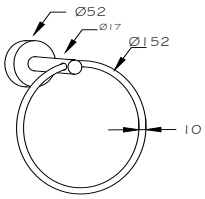

212,00

YUVARLAK HAVLULUK

Towel Ring

Кольцо для полотенца

Ürün Kodu / Code : A15107

Pirinç / Brass / Латунь

Koli Ölçüleri / Box Dimensions
525x360x140 mm

Koli Hacmi / Box Volume
0.027 m³

Koli Ağırlığı / Box Weight
2.21 kg.

Koli İçi Adet / Pieces In Box
8

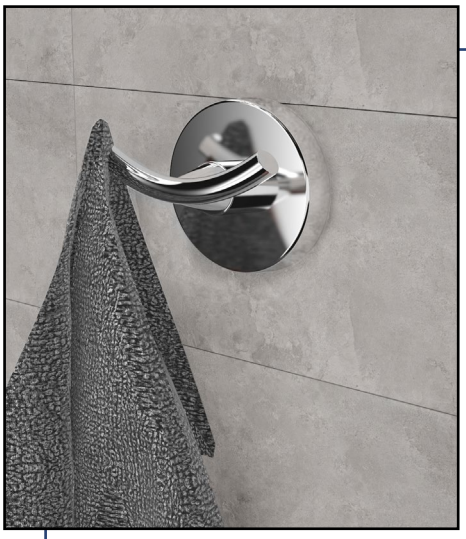

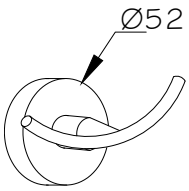

92,00

İKİLİ ASKILIK

Robe Hook

Двойная вешалка

Ürün Kodu / Code : A15108

Pirinç / Brass / Латунь

Koli Ölçüleri / Box Dimensions
525x360x140 mm

Koli Hacmi / Box Volume
0.027 m³

Koli Ağırlığı / Box Weight
5.45 kg.

Koli İçi Adet / Pieces In Box
50

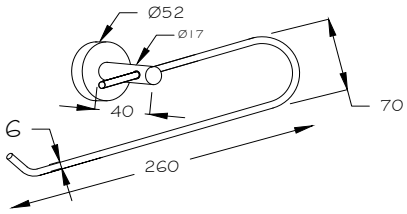

168,00

KAĞIT HAVLULUK

Paper Roll Holder

Держатель бумажного полотенца

Ürün Kodu / Code : A15109

Pirinç / Brass / Латунь

Koli Ölçüleri / Box Dimensions
525x360x140 mm

Koli Hacmi / Box Volume
0.027 m³

Koli Ağırlığı / Box Weight
3.40 kg.

Koli İçi Adet / Pieces In Box
12

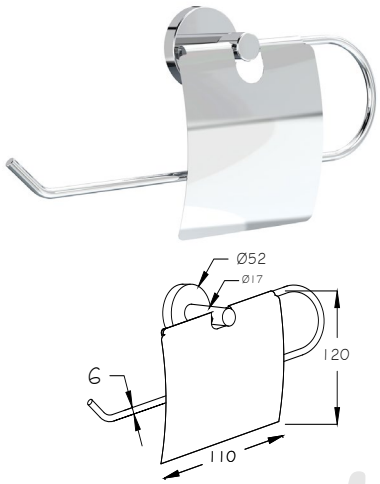

200,00

KAPAKLI KAĞIT HAVLULUK

Paper Roll Holder with Cover
Держатель бумажного полотенца с крышкой

Ürün Kodu / Code : A15110

Pirinç / Brass / Латунь

Koli Ölçüleri / Box Dimensions
525x360x140 mm

Koli Hacmi / Box Volume
0.027 m³

Koli Ağırlığı / Box Weight
4.19

Koli İçi Adet / Pieces In Box
12

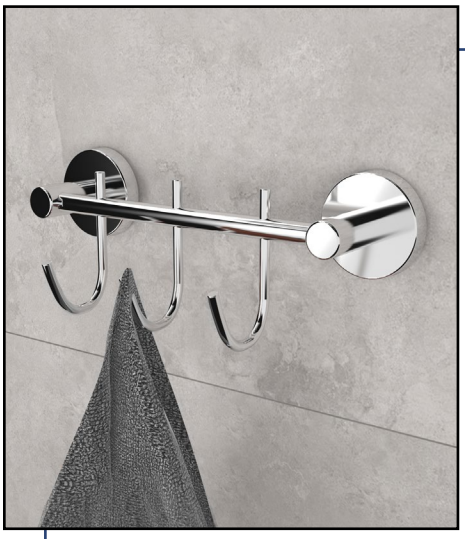

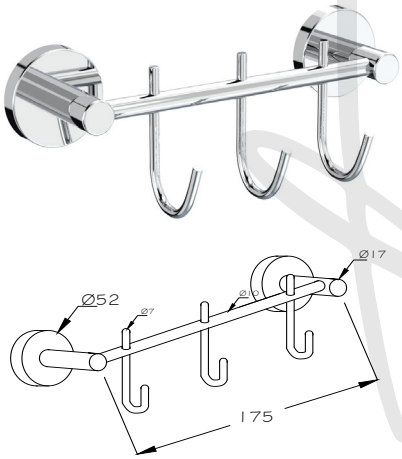

232,00

ÜÇLÜ KAĞITLIK

Hooks
Тройная вешалка

Ürün Kodu / Code : A15111

Pirinç / Brass / Латунь

Koli Ölçüleri / Box Dimensions
525x360x140 mm

Koli Hacmi / Box Volume
0.027 m³

Koli Ağırlığı / Box Weight
2.02 kg.

Koli İçi Adet / Pieces In Box
6

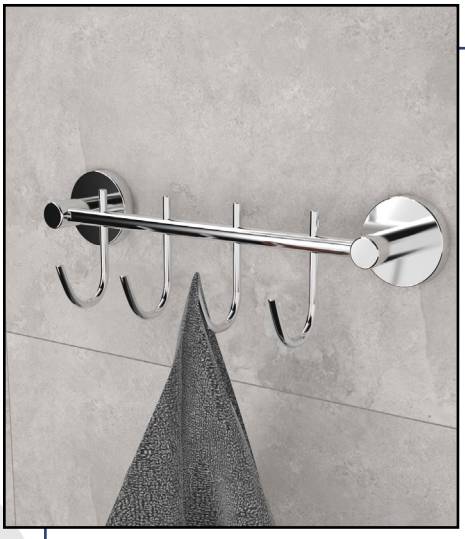

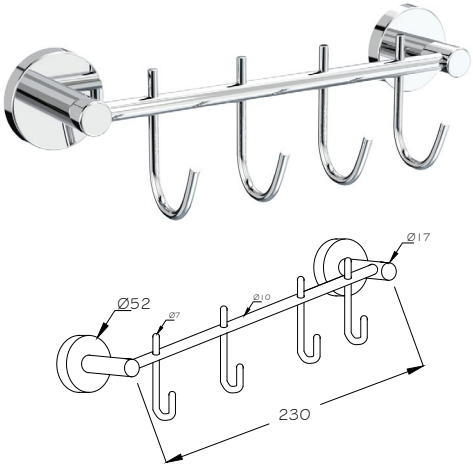

256,00

DÖRTLÜ KAĞITLIK

Hooks
четверная вешалка

Ürün Kodu / Code : A15112

Pirinç / Brass / Латунь

Koli Ölçüleri / Box Dimensions
525x360x140 mm

Koli Hacmi / Box Volume
0.027 m³

Koli Ağırlığı / Box Weight
2.21 kg.

Koli İçi Adet / Pieces In Box
6

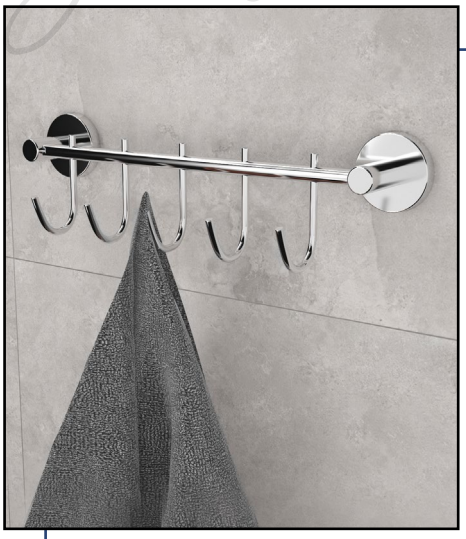

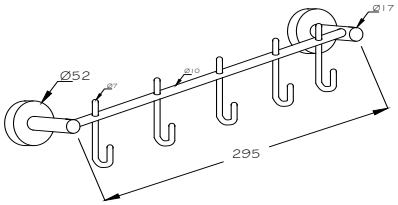

284,00

BEŞLİ ASKILIK

5 Hooks

Пятерная вешалка

Ürün Kodu / Code : A15113

Pirinç / Brass / Латунь

Koli Ölçüleri / Box Dimensions
525x360x140 mm

Koli Hacmi / Box Volume
0.027 m³

Koli Ağırlığı / Box Weight
2.37 kg.

Koli İçi Adet / Pieces In Box
6

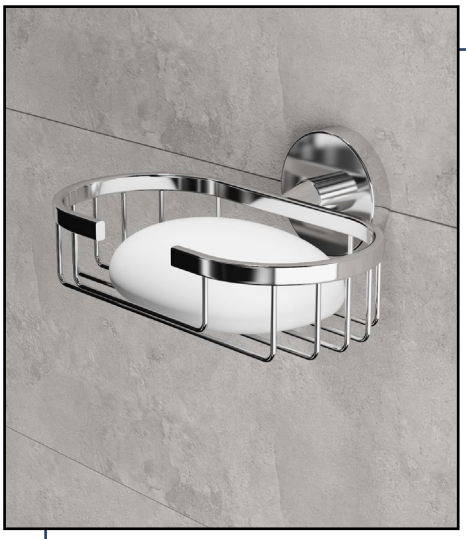

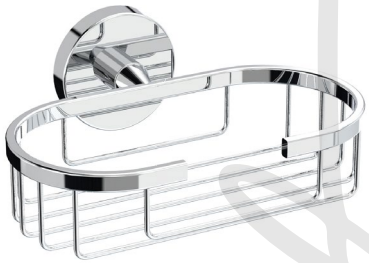

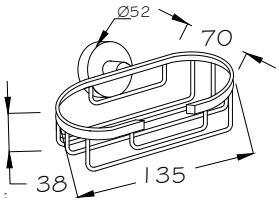

208,00

OVAL TEL SABUNLUK

Soap & Sponge Holder

Мыльница овальная

Ürün Kodu / Code : A15114

Pirinç / Brass / Латунь

Koli Ölçüleri / Box Dimensions
525x360x140 mm

Koli Hacmi / Box Volume
0.027 m³

Koli Ağırlığı / Box Weight
4.40 kg.

Koli İçi Adet / Pieces In Box
16

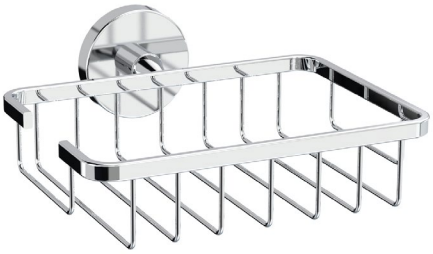

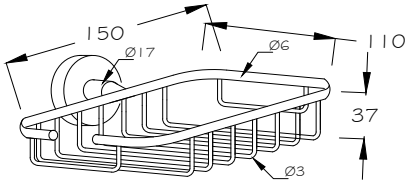

228,00

KARE SABUNLUK

Soap & Sponge Holder

Мыльница квадратная

Ürün Kodu / Code : A15115

Pirinç / Brass / Латунь

Koli Ölçüleri / Box Dimensions
525x360x140 mm

Koli Hacmi / Box Volume
0.027 m³

Koli Ağırlığı / Box Weight
4.96 kg.

Koli İçi Adet / Pieces In Box
16

176,00

BEKLETME

Toilet Roll Holder

Держатель туалетной бумаги вертикальный

Ürün Kodu / Code : A15116

Pirinç / Brass / Латунь

Koli Ölçüleri / Box Dimensions
525x360x140 mm

Koli Hacmi / Box Volume
0.027 m³

Koli Ağırlığı / Box Weight
1.30 kg

Koli İçi Adet / Pieces In Box
6

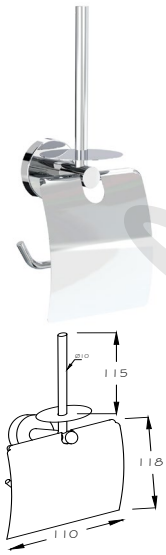

248,00

BEKLETMELİ KAĞITLIK

Double Toilet Roll Holder

Держатель туалетной бумаги с запасным рулоном

Ürün Kodu / Code : A15117

Pirinç / Brass / Латунь

Koli Ölçüleri / Box Dimensions
525x360x140 mm

Koli Hacmi / Box Volume
0.027 m³

Koli Ağırlığı / Box Weight
1.88 kg.

Koli İçi Adet / Pieces In Box
6

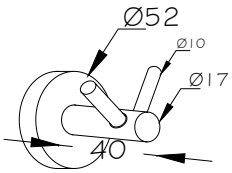

120,00

İKİLİ ASKILIK

Robe Hook

Двойная вешалка

Ürün Kodu / Code : A15118

Pirinç / Brass / Латунь

Koli Ölçüleri / Box Dimensions
525x360x140 mm

Koli Hacmi / Box Volume
0.027 m³

Koli Ağırlığı / Box Weight
7.40 kg.

Koli İçi Adet / Pieces In Box
50

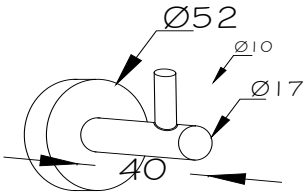

108,00

TEKLİ ASKILIK

Robe Hook

Одинарная Вешалка

Ürün Kodu / Code : A15119

Pirinç / Brass / Латунь

Koli Ölçüleri / Box Dimensions
525x360x140 mm

Koli Hacmi / Box Volume
0.027 m³

Koli Ağırlığı / Box Weight
6.85 kg.

Koli İçi Adet / Pieces In Box
50

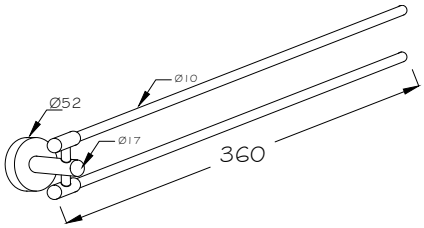

292,00

İKİLİ DÖNER HAVLULUK

Double Tower Bar

Мыльница овальная

Ürün Kodu / Code : A15120

Pirinç / Brass / Латунь

Koli Ölçüleri / Box Dimensions
525x360x140 mm

Koli Hacmi / Box Volume
0.027 m³

Koli Ağırlığı / Box Weight
2.54 kg.

Koli İçi Adet / Pieces In Box
8

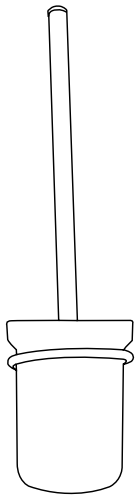

360,00

KLOZET FIRÇASI

Toilet Brush

ЩЕТКА ДЛЯ УНИТАЗА

Ürün Kodu / Code : A15121

Pirinç / Brass / Латунь

Koli Ölçüleri / Box Dimensions
525x360x140 mm

Koli Hacmi / Box Volume
0.027 m³

Koli Ağırlığı / Box Weight
2.54 kg.

Koli İçi Adet / Pieces In Box
8

Bianco

Banyolarınızda yenilikler yaratmayı, banyo alanlarınızı daha verimli hale getirmeyi amaçlıyor ve arge çalışmalarımızı bu planlar dahilinde yapıyoruz.

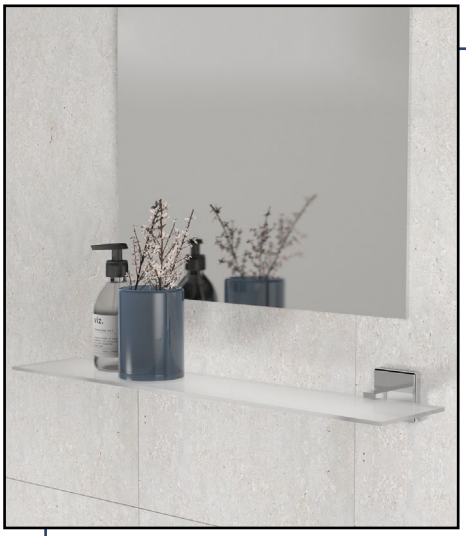

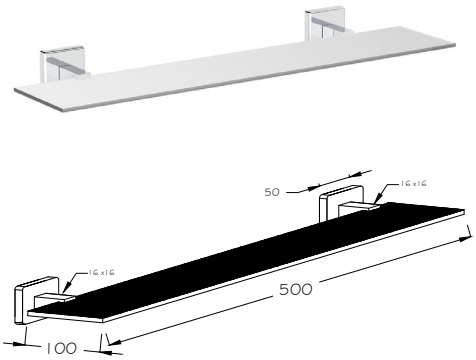

332,00

ETAJER

Glass Shelf

Стеклянная полка

Ürün Kodu / Code : A12101

Pirinç / Brass / Латунь

Koli Ölçüleri / Box Dimensions
525x360x140 mm

Koli Hacmi / Box Volume
0.027 m³

Koli Ağırlığı / Box Weight
5.26 kg.

Koli İçi Adet / Pieces In Box
5

164,00

SABUNLUK

Soap Holder

Мыльница

Ürün Kodu / Code : A12102

Pirinç / Brass / Латунь

Koli Ölçüleri / Box Dimensions
525x360x140 mm

Koli Hacmi / Box Volume
0.027 m³

Koli Ağırlığı / Box Weight
5.76 kg.

Koli İçi Adet / Pieces In Box
16

164,00

DİŞ FIRÇALIK

Tumbler

Держатель зубной щетки

Ürün Kodu / Code : A12103

Pirinç / Brass / Латунь

Koli Ölçüleri / Box Dimensions
525x360x140 mm

Koli Hacmi / Box Volume
0.027 m³

Koli Ağırlığı / Box Weight
5.04 kg.

Koli İçi Adet / Pieces In Box
14

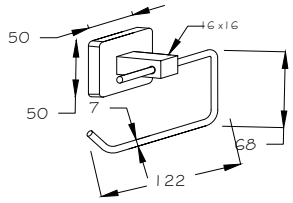

156,00

KAĞITLIK

Toiley Roll Holder

Держатель туалетной бумаги

Ürün Kodu / Code : A12104

Pirinç / Brass / Латунь

Koli Ölçüleri / Box Dimensions
525x360x140 mm

Koli Hacmi / Box Volume
0.027 m³

Koli Ağırlığı / Box Weight
5.14 kg.

Koli İçi Adet / Pieces In Box
24

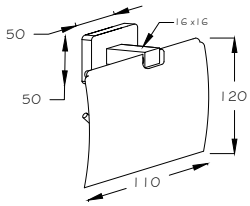

188,00

KAPAKLI KAĞITLIK

Toilet Roll Holder With Cover

Держатель туалетной бумаги с крышкой

Ürün Kodu / Code : A12105

Pirinç / Brass / Латунь

Koli Ölçüleri / Box Dimensions
525x360x140 mm

Koli Hacmi / Box Volume
0.027 m³

Koli Ağırlığı / Box Weight
4.74 kg.

Koli İçi Adet / Pieces In Box
16

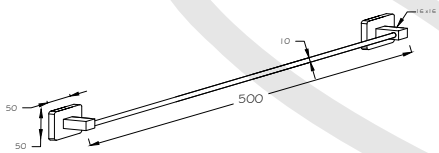

320,00

UZUN HAVLULUK

Towel Bar

Вешалка для полотенца

Ürün Kodu / Code : A12106

Pirinç / Brass / Латунь

Koli Ölçüleri / Box Dimensions
525x360x140 mm

Koli Hacmi / Box Volume
0.027 m³

Koli Ağırlığı / Box Weight
3.93 kg.

Koli İçi Adet / Pieces In Box
10

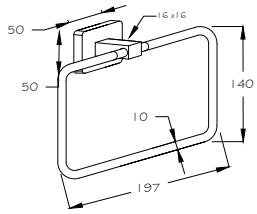

232,00

YUVARLAK HAVLULUK

Towel Ring

Кольцо для полотенца

Ürün Kodu / Code : A12107

Pirinç / Brass / Латунь

Koli Ölçüleri / Box Dimensions
525x360x140 mm

Koli Hacmi / Box Volume
0.027 m³

Koli Ağırlığı / Box Weight
2.77 kg.

Koli İçi Adet / Pieces In Box
8

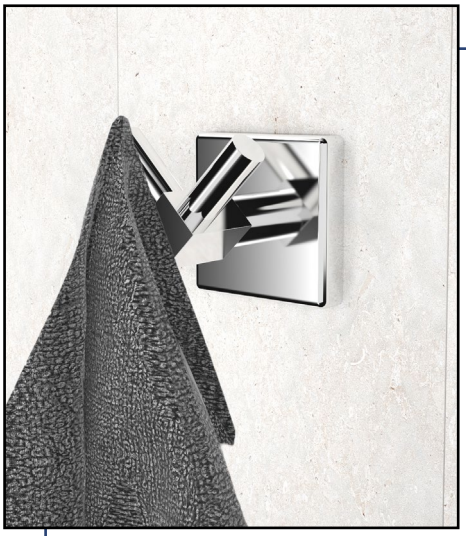

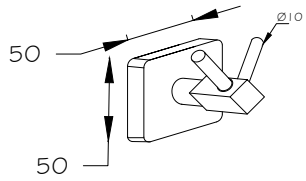

140,00

İKİLİ ASKILIK

Robe Hook

Двойная вешалка

Ürün Kodu / Code : A12108

Pirinç / Brass / Латунь

Koli Ölçüleri / Box Dimensions
525x360x140 mm

Koli Hacmi / Box Volume
0.027 m³

Koli Ağırlığı / Box Weight
8.65 kg.

Koli İçi Adet / Pieces In Box
50

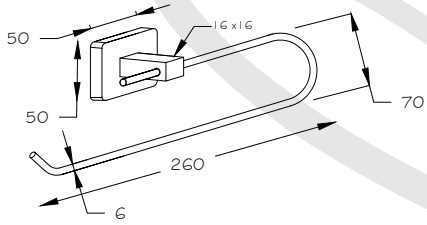

180,00

KAĞIT HAVLULUK

Paper Roll Holder

Держатель бумажного полотенца

Ürün Kodu / Code : A12109

Pirinç / Brass / Латунь

Koli Ölçüleri / Box Dimensions
525x360x140 mm

Koli Hacmi / Box Volume
0.027 m³

Koli Ağırlığı / Box Weight
3.54 kg.

Koli İçi Adet / Pieces In Box
12

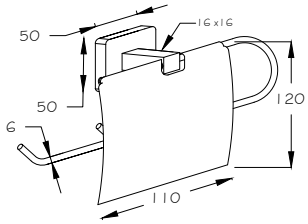

212,00

KAPAKLI KAĞIT HAVLULUK

Paper Roll Holder With

Держатель туалетной бумаги

Ürün Kodu / Code : A12110

Pirinç / Brass / Латунь

Koli Ölçüleri / Box Dimensions
525x360x140 mm

Koli Hacmi / Box Volume
0.027 m³

Koli Ağırlığı / Box Weight
4.32 kg.

Koli İçi Adet / Pieces In Box
12

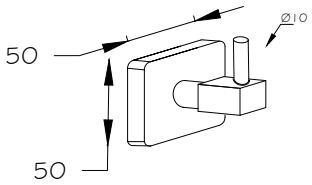

128,00

TEKLİ ASKILIK

Robe Hook

Одинарная Вешалка

Ürün Kodu / Code : A12119

Pirinç / Brass / Латунь

Koli Ölçüleri / Box Dimensions
525x360x140 mm

Koli Hacmi / Box Volume
0.027 m³

Koli Ağırlığı / Box Weight
8.10 kg.

Koli İçi Adet / Pieces In Box
50

Pirinç / Brass / Латунь

Pirinç ve paslanmaz hammadeden oluşan ürünlerimiz 2 yıl garantili olup banyolarınızda şık ve estetik bir görünüm oluşturmaktadır.

Kaliteli malzeme kullanımı ve profesyonelliğimiz ile banyolarınızın havasını değiştiriyoruz...

viz.
cleansing oil

Neux

Banyo setlerimiz, birbirini hem dekorasyon hem de kullanım amacına yönelik olarak bütünleyen ürünlerden oluşur. Bu parçalar, kaliteli malzemelerden ve kullanıldıkları amaca hizmet edebilecek özelliklere sahip şekilde tasarımları yapılarak üretilir.

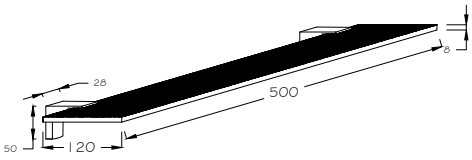

332,00

ETAJER

Glass Shelf

Стеклянная полка

Ürün Kodu / Code : A14101

Zamak / Zinc / Цинк

Koli Ölçüleri / Box Dimensions
525x360x140 mm

Koli Hacmi / Box Volume
0.027 m³

Koli Ağırlığı / Box Weight
7.64 kg.

Koli İçi Adet / Pieces In Box
5

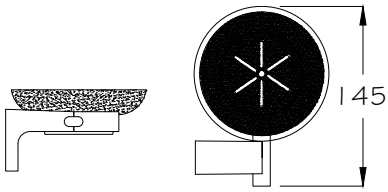

204,00

SABUNLUK

Soap Holder

Мыльница

Ürün Kodu / Code : A14102

Zamak / Zinc / Цинк

Koli Ölçüleri / Box Dimensions
525x360x140 mm

Koli Hacmi / Box Volume
0.027 m³

Koli Ağırlığı / Box Weight
7.14 kg.

Koli İçi Adet / Pieces In Box
16

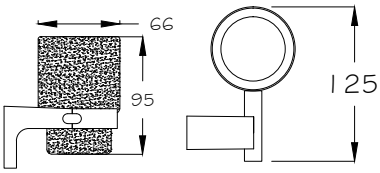

204,00

DİŞ FIRÇALIK

Tumbler

Держатель зубной щетки

Ürün Kodu / Code : A14103

Zamak / Zinc / Цинк

Koli Ölçüleri / Box Dimensions
525x360x140 mm

Koli Hacmi / Box Volume
0.027 m³

Koli Ağırlığı / Box Weight
6.38 kg.

Koli İçi Adet / Pieces In Box
14

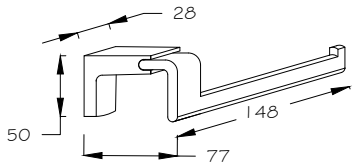

180,00

KAĞITLIK

Toiley Roll Holder

Держатель туалетной бумаги

Ürün Kodu / Code : A14104

Zamak / Zinc / Цинк

Koli Ölçüleri / Box Dimensions
525x360x140 mm

Koli Hacmi / Box Volume
0.027 m³

Koli Ağırlığı / Box Weight
8.21

Koli İçi Adet / Pieces In Box
24

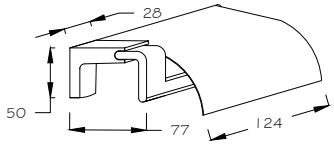

244,00

KAPAKLI KAĞITLIK

Toilet Roll Holder With Cover

Держатель туалетной бумаги с крышкой

Ürün Kodu / Code : A14105

Zamak / Zinc / Цинк

Koli Ölçüleri / Box Dimensions
525x360x140 mm

Koli Hacmi / Box Volume
0.027 m³

Koli Ağırlığı / Box Weight
7.34 kg.

Koli İçi Adet / Pieces In Box
16

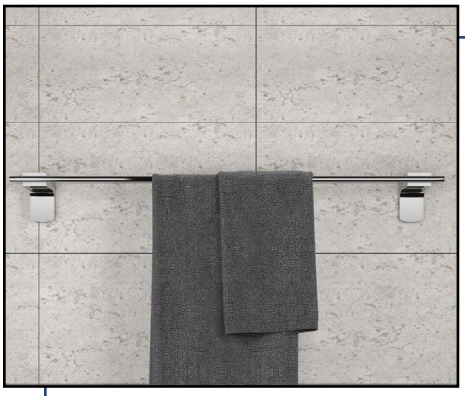

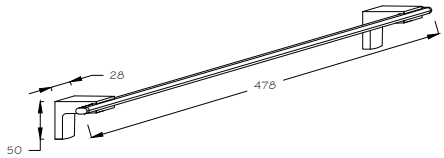

324,00

YASSI UZUN HAVLULUK

Towel Bar

Вешалка для полотенца

Ürün Kodu / Code : A14156

Zamak / Zinc / Цинк

Koli Ölçüleri / Box Dimensions
525x360x140 mm

Koli Hacmi / Box Volume
0.027 m³

Koli Ağırlığı / Box Weight
5.07 kg.

Koli İçi Adet / Pieces In Box
10

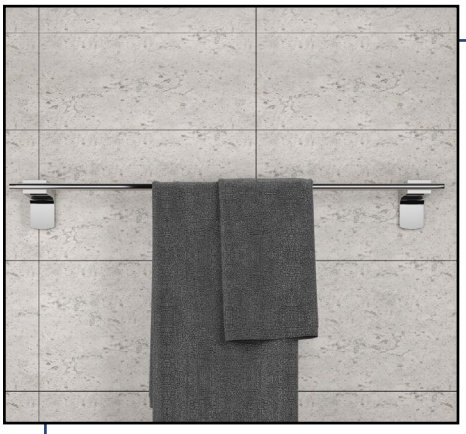

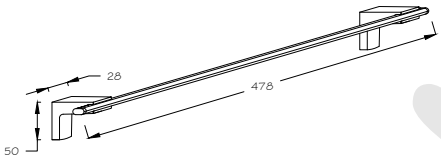

324,00

UZUN HAVLULUK

Towel Bar

Вешалка для полотенца

Ürün Kodu / Code : A14106

Zamak / Zinc / Цинк

Koli Ölçüleri / Box Dimensions
525x360x140 mm

Koli Hacmi / Box Volume
0.027 m³

Koli Ağırlığı / Box Weight
5.07 kg.

Koli İçi Adet / Pieces In Box
10

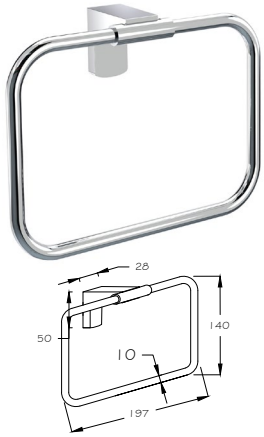

220,00

KARE HAVLULUK

Towel Ring

Кольцо для полотенца

Ürün Kodu / Code : A14107

Zamak / Zinc / Цинк

Koli Ölçüleri / Box Dimensions
525x360x140 mm

Koli Hacmi / Box Volume
0.027 m³

Koli Ağırlığı / Box Weight
2.97 kg.

Koli İçi Adet / Pieces In Box
8

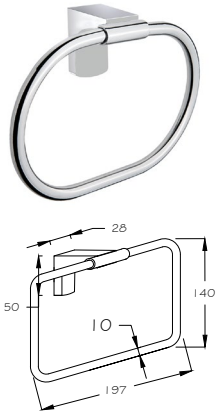

220,00

YUVARLAK HAVLULUK

Towel Ring

Кольцо для полотенца

Ürün Kodu / Code : A14157

Zamak / Zinc / Цинк

Koli Ölçüleri / Box Dimensions
525x360x140 mm

Koli Hacmi / Box Volume
0.027 m³

Koli Ağırlığı / Box Weight
2.97 kg.

Koli İçi Adet / Pieces In Box
8

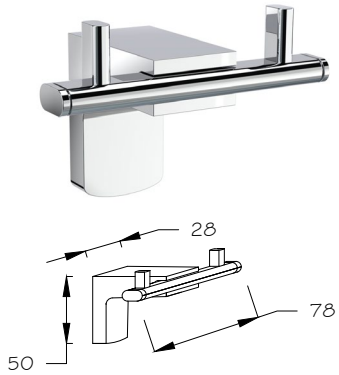

132,00

İKİLİ ASKILIK

Robe Hook

Двойная вешалка

Ürün Kodu / Code : A14108

Zamak / Zinc / Цинк

Koli Ölçüleri / Box Dimensions
525x360x140 mm

Koli Hacmi / Box Volume
0.027 m³

Koli Ağırlığı / Box Weight
11.10 kg.

Koli İçi Adet / Pieces In Box
50

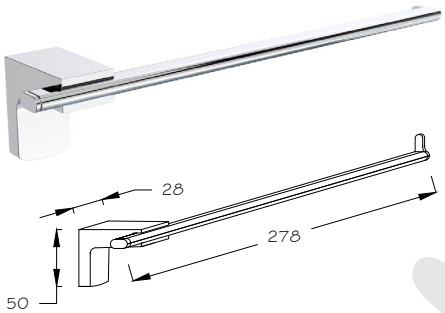

196,00

KAĞIT HAVLULUK

Paper Roll Holder

Держатель бумажного полотенца

Ürün Kodu / Code : A14109

Zamak / Zinc / Цинк

Koli Ölçüleri / Box Dimensions
525x360x140 mm

Koli Hacmi / Box Volume
0.027 m³

Koli Ağırlığı / Box Weight
3.54 kg.

Koli İçi Adet / Pieces In Box
12

Neux Black

Neux Black Serisi ile modern tasarımı, Mat siyah özelliği ile banyonuza şık bir stil katar. Banyo ihtiyaçlarınızı göz alıcı bir şekilde vurgular.

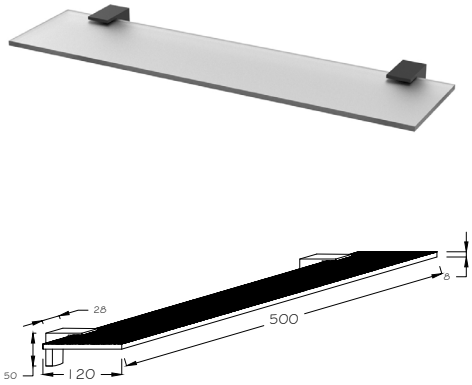

332,00

ETAJER

Glass Shelf

Стеклянная полка

Ürün Kodu / Code : A14101

Zamak / Zinc / Цинк

Koli Ölçüleri / Box Dimensions
525x360x140 mm

Koli Hacmi / Box Volume
0.027 m³

Koli Ağırlığı / Box Weight
7.64 kg.

Koli İçi Adet / Pieces In Box
5

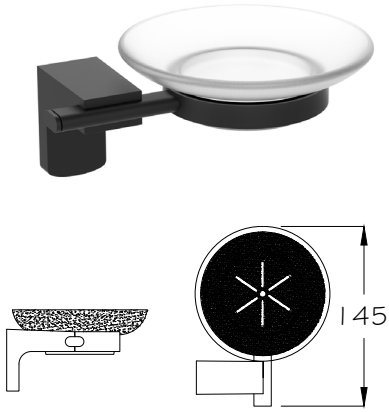

204,00

SABUNLUK

Soap Holder

Мыльница

Ürün Kodu / Code : A14102

Zamak / Zinc / Цинк

Koli Ölçüleri / Box Dimensions
525x360x140 mm

Koli Hacmi / Box Volume
0.027 m³

Koli Ağırlığı / Box Weight
7.14 kg.

Koli İçi Adet / Pieces In Box
16

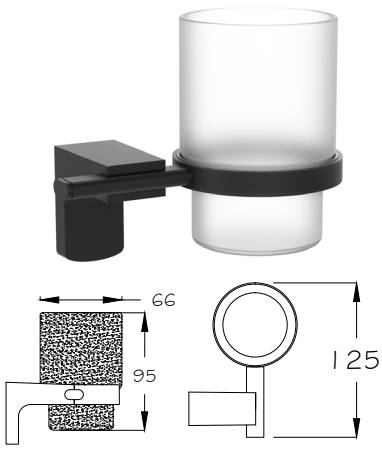

204,00

DİŞ FIRÇALIK

Tumbler

Держатель зубной щетки

Ürün Kodu / Code : A14103

Zamak / Zinc / Цинк

Koli Ölçüleri / Box Dimensions
525x360x140 mm

Koli Hacmi / Box Volume
0.027 m³

Koli Ağırlığı / Box Weight
6.38 kg.

Koli İçi Adet / Pieces In Box
14

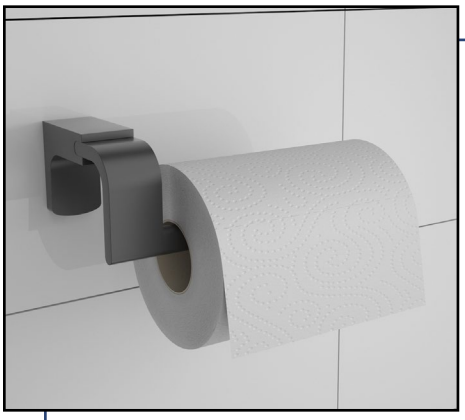

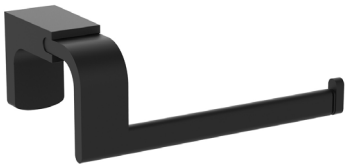

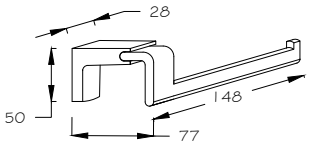

180,00

KAĞITLIK

Toiley Roll Holder

Держатель туалетной бумаги

Ürün Kodu / Code : A14104

Zamak / Zinc / Цинк

Koli Ölçüleri / Box Dimensions
525x360x140 mm

Koli Hacmi / Box Volume
0.027 m³

Koli Ağırlığı / Box Weight
8.21

Koli İçi Adet / Pieces In Box
24

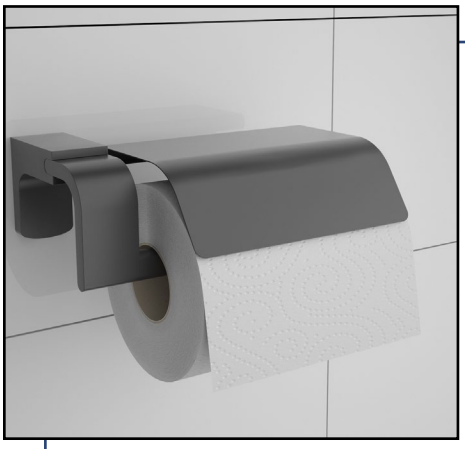

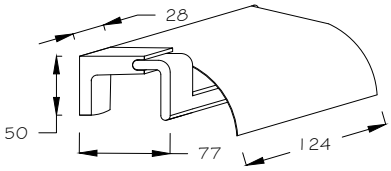

244,00

KAPAKLI KAĞITLIK

Toilet Roll Holder With Cover

Держатель туалетной бумаги с крышкой

Ürün Kodu / Code : A14105

Zamak / Zinc / Цинк

Koli Ölçüleri / Box Dimensions
525x360x140 mm

Koli Hacmi / Box Volume
0.027 m³

Koli Ağırlığı / Box Weight
7.34 kg.

Koli İçi Adet / Pieces In Box
16

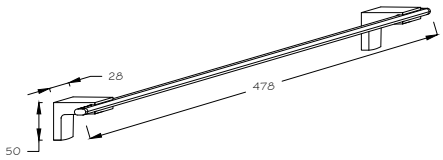

324,00

YASSI UZUN HAVLULUK

Towel Bar

Вешалка для полотенца

Ürün Kodu / Code : A14456

Koli Ölçüleri / Box Dimensions
525x360x140 mm

Koli Hacmi / Box Volume
0.027 m³

Koli Ağırlığı / Box Weight
5.07 kg.

Koli İçi Adet / Pieces In Box
10

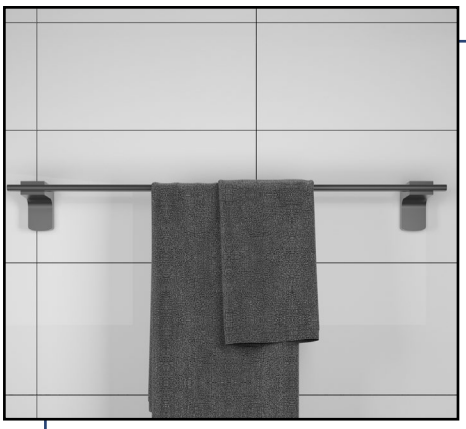

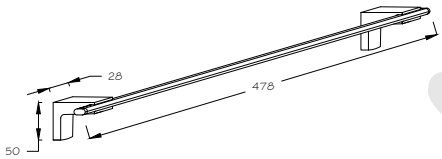

324,00

UZUN HAVLULUK

Towel Bar

Вешалка для полотенца

Ürün Kodu / Code : A14406

Zamak / Zinc / Цинк

Koli Ölçüleri / Box Dimensions
525x360x140 mm

Koli Hacmi / Box Volume
0.027 m³

Koli Ağırlığı / Box Weight
5.07 kg.

Koli İçi Adet / Pieces In Box
10

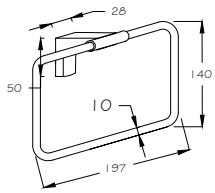

220,00

KARE HAVLULUK

Towel Ring
Кольцо для полотенца

Ürün Kodu / Code : A14457

Zamak / Zinc / Цинк

Koli Ölçüleri / Box Dimensions
525x360x140 mm

Koli Hacmi / Box Volume
0.027 m³

Koli Ağırlığı / Box Weight
2.97 kg.

Koli İçi Adet / Pieces In Box
8

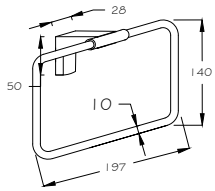

220,00

YUVARLAK HAVLULUK

Towel Ring
Кольцо для полотенца

Ürün Kodu / Code : A14107

Zamak / Zinc / Цинк

Koli Ölçüleri / Box Dimensions
525x360x140 mm

Koli Hacmi / Box Volume
0.027 m³

Koli Ağırlığı / Box Weight
2.97 kg.

Koli İçi Adet / Pieces In Box
8

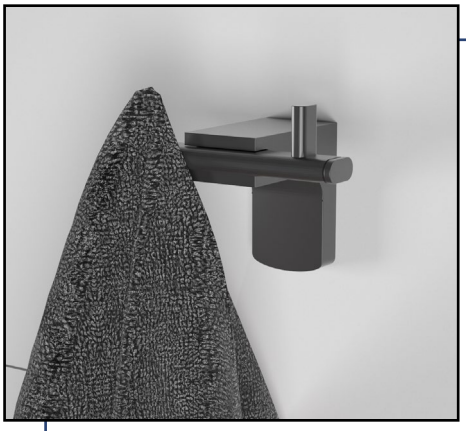

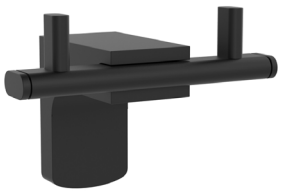

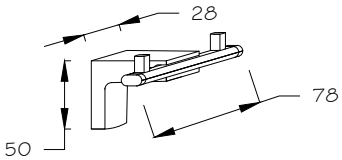

132,00

İKİLİ ASKILIK

Robe Hook
Двойная вешалка

Ürün Kodu / Code : A14108

Zamak / Zinc / Цинк

Koli Ölçüleri / Box Dimensions
525x360x140 mm

Koli Hacmi / Box Volume
0.027 m³

Koli Ağırlığı / Box Weight
11.10 kg.

Koli İçi Adet / Pieces In Box
50

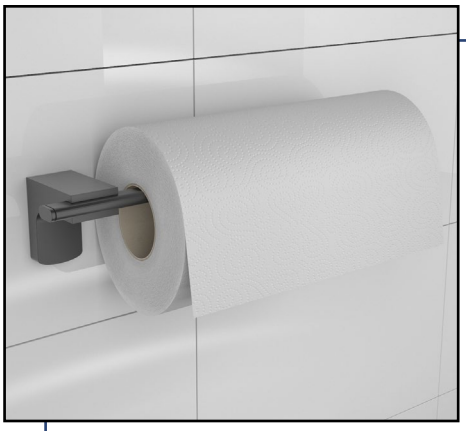

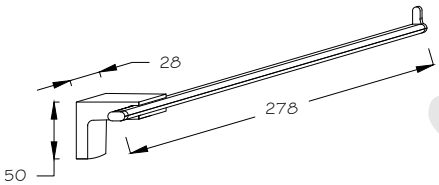

196,00

KAĞIT HAVLULUK

Paper Roll Holder
Держатель бумажного полотенца

Ürün Kodu / Code : A14109

Zamak / Zinc / Цинк

Koli Ölçüleri / Box Dimensions
525x360x140 mm

Koli Hacmi / Box Volume
0.027 m³

Koli Ağırlığı / Box Weight
3.54 kg.

Koli İçi Adet / Pieces In Box
12

Yale

Banyonuzda dikkat çekici büyük değişiklikler, küçük bir dokunuşla başlar! Bütün ihtiyaçlarınızı karşılayan benzersiz tasarımlarımızla banyonuza yeni bir tarz getirebilirsiniz.

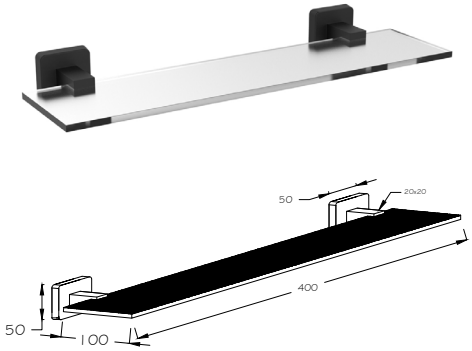

220,00

ETAJER

Glass Shelf

Стеклянная полка

Ürün Kodu / Code : A13401

Alüminyum / Aluminum / Алюминий

Koli Ölçüleri / Box Dimensions
525x360x140 mm

Koli Hacmi / Box Volume
0.027 m³

Koli Ağırlığı / Box Weight
3.39 kg.

Koli İçi Adet / Pieces In Box
5

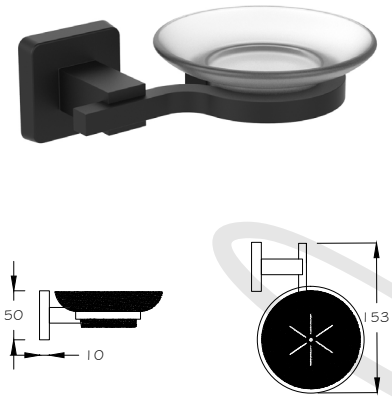

156,00

SABUNLUK

Soap Holder

Мыльница

Ürün Kodu / Code : A13402

Alüminyum / Aluminum / Алюминий

Koli Ölçüleri / Box Dimensions
525x360x140 mm

Koli Hacmi / Box Volume
0.027 m³

Koli Ağırlığı / Box Weight
6.14 kg.

Koli İçi Adet / Pieces In Box
16

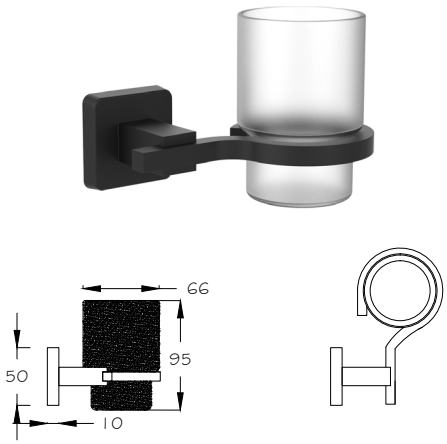

156,00

DİŞ FIRÇALIK

Tumbler

Держатель зубной щетки

Ürün Kodu / Code : A13403

Alüminyum / Aluminum / Алюминий

Koli Ölçüleri / Box Dimensions
525x360x140 mm

Koli Hacmi / Box Volume
0.027 m³

Koli Ağırlığı / Box Weight
5.54 kg.

Koli İçi Adet / Pieces In Box
14

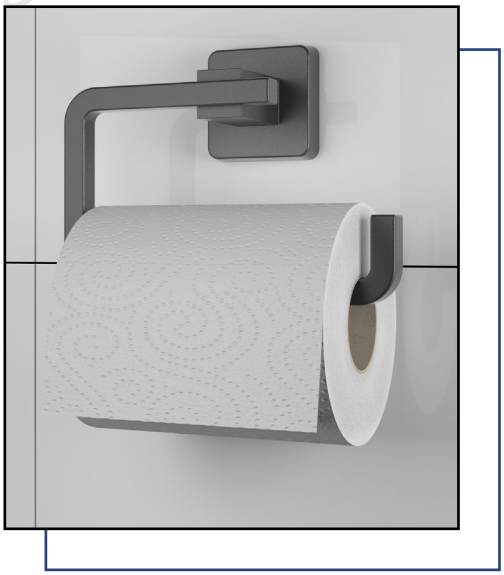

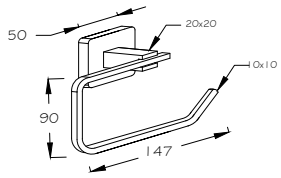

112,00

KAĞITLIK

Toiley Roll Holder

Держатель туалетной бумаги

Ürün Kodu / Code : A13404

Alüminyum / Aluminum / Алюминий

Koli Ölçüleri / Box Dimensions
525x360x140 mm

Koli Hacmi / Box Volume
0.027 m³

Koli Ağırlığı / Box Weight
3.78 kg.

Koli İçi Adet / Pieces In Box
16

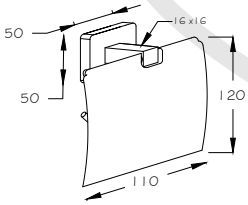

116,00

KAPAKLI KAĞITLIK

Toilet Roll Holder With Cover

Держатель туалетной бумаги с крышкой

Ürün Kodu / Code : A13405

Alüminyum / Aluminum / Алюминий

Koli Ölçüleri / Box Dimensions
525x360x140 mm

Koli Hacmi / Box Volume
0.027 m³

Koli Ağırlığı / Box Weight
4.02 kg.

Koli İçi Adet / Pieces In Box
10

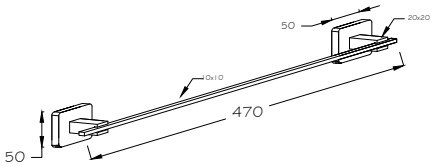

192,00

UZUN HAVLULUK

Towel Bar

Вешалка для полотенца

Ürün Kodu / Code : A13406

Alüminyum / Aluminum / Алюминий

Koli Ölçüleri / Box Dimensions
525x360x140 mm

Koli Hacmi / Box Volume
0.027 m³

Koli Ağırlığı / Box Weight
4.02 kg.

Koli İçi Adet / Pieces In Box
10

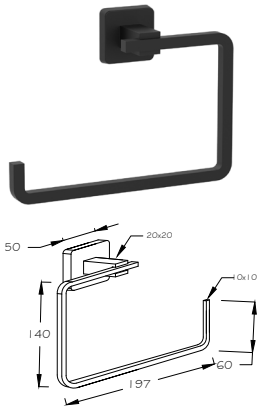

132,00

YUVARLAK HAVLULUK

Towel Ring

Кольцо для полотенца

Ürün Kodu / Code : A13407

Alüminyum / Aluminum / Алюминий

Koli Ölçüleri / Box Dimensions
525x360x140 mm

Koli Hacmi / Box Volume
0.027 m³

Koli Ağırlığı / Box Weight
2.37 kg.

Koli İçi Adet / Pieces In Box
8

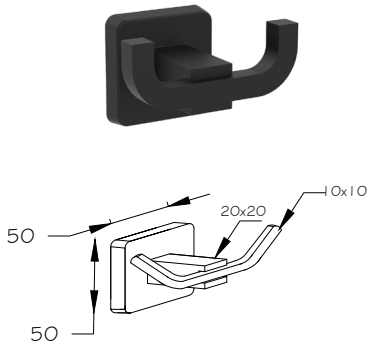

88,00

İKİLİ ASKILIK

Robe Hook

Двойная вешалка

Ürün Kodu / Code : A13408

Alüminyum / Aluminum / Алюминий

Koli Ölçüleri / Box Dimensions
525x360x140 mm

Koli Hacmi / Box Volume
0.027 m³

Koli Ağırlığı / Box Weight
7.75 kg.

Koli İçi Adet / Pieces In Box
50

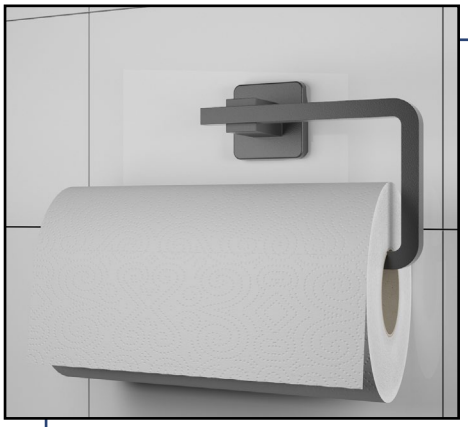

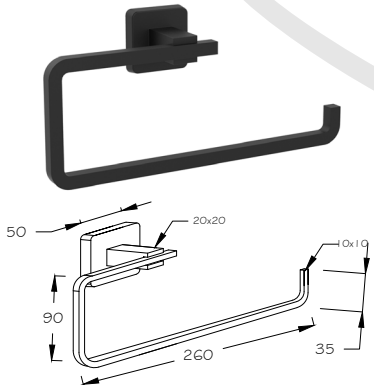

136,00

KAĞIT HAVLULUK

Paper Roll Holder

Держатель бумажного полотенца

Ürün Kodu / Code : A13409

Alüminyum / Aluminum / Алюминий

Koli Ölçüleri / Box Dimensions
525x360x140 mm

Koli Hacmi / Box Volume
0.027 m³

Koli Ağırlığı / Box Weight
4.94 kg.

Koli İçi Adet / Pieces In Box
12

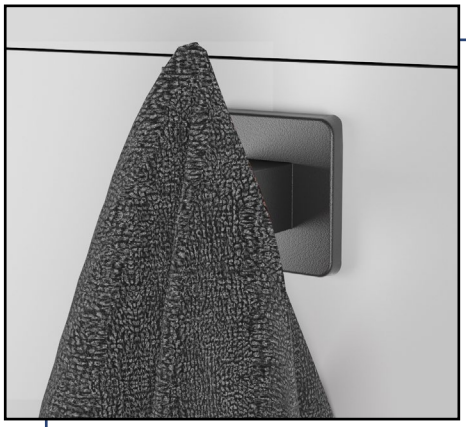

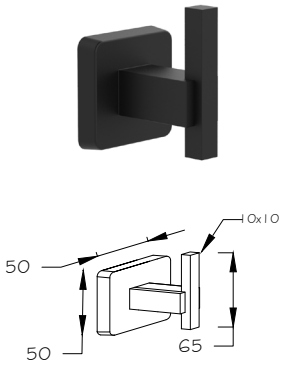

84,00

TEKLİ ASKILIK

Robe Hook

Одинарная Вешалка

Ürün Kodu / Code : A13419

Alüminyum / Aluminum / Алюминий

Koli Ölçüleri / Box Dimensions
525x360x140 mm

Koli Hacmi / Box Volume
0.027 m³

Koli Ağırlığı / Box Weight
9.10 kg.

Koli İçi Adet / Pieces In Box
50

Mira

Birkaç adımda banyonuz ve tuvaletinizin havasını aksesuarlarımızla değiştirin. En temel parçalar olan banyo setlerini Mira serimizde görebilirsiniz. Modern tasarımlarımız sayesinde lavabonuz şık bir görünüme sahip olacak.

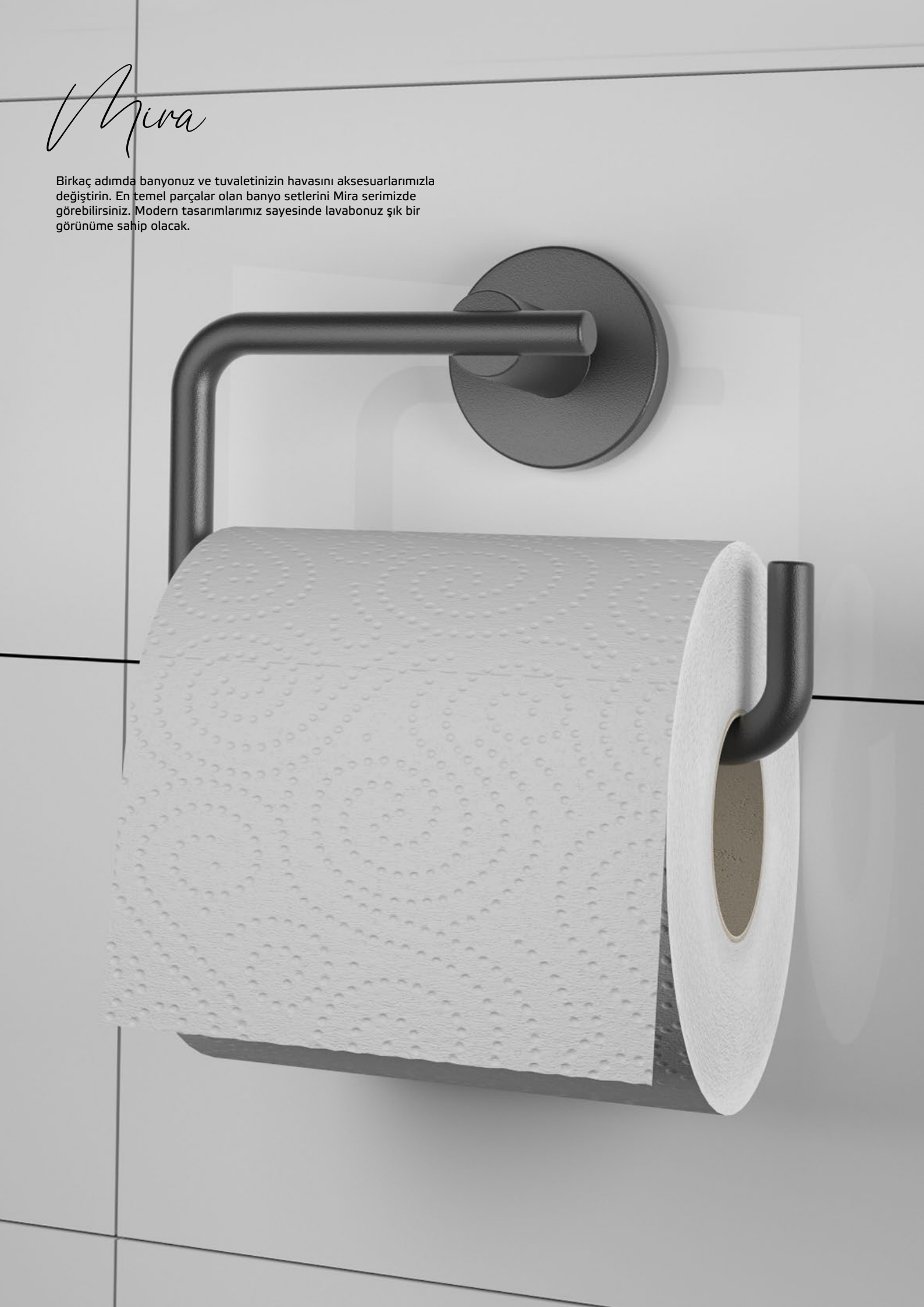

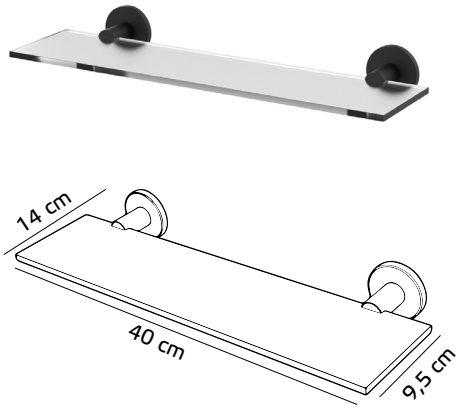

212,00

ETAJER

Glass Shelf

Стеклянная полка

Ürün Kodu / Code : A13801

Alüminyum / Aluminum / Алюминий

Koli Ölçüleri / Box Dimensions
525x360x140 mm

Koli Hacmi / Box Volume
0.027 m³

Koli Ağırlığı / Box Weight
3.39 kg.

Koli İçi Adet / Pieces In Box
5

148,00

SABUNLUK

Soap Holder

Мыльница

Ürün Kodu / Code : A13802

Alüminyum / Aluminum / Алюминий

Koli Ölçüleri / Box Dimensions
525x360x140 mm

Koli Hacmi / Box Volume
0.027 m³

Koli Ağırlığı / Box Weight
6.14 kg.

Koli İçi Adet / Pieces In Box
16

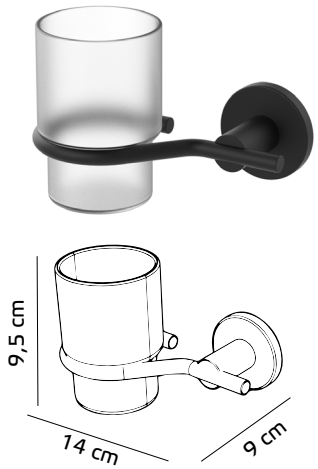

148,00

DİŞ FIRÇALIK

Tumbler

Держатель зубной щетки

Ürün Kodu / Code : A13803

Alüminyum / Aluminum / Алюминий

Koli Ölçüleri / Box Dimensions
525x360x140 mm

Koli Hacmi / Box Volume
0.027 m³

Koli Ağırlığı / Box Weight
5.54 kg.

Koli İçi Adet / Pieces In Box
14

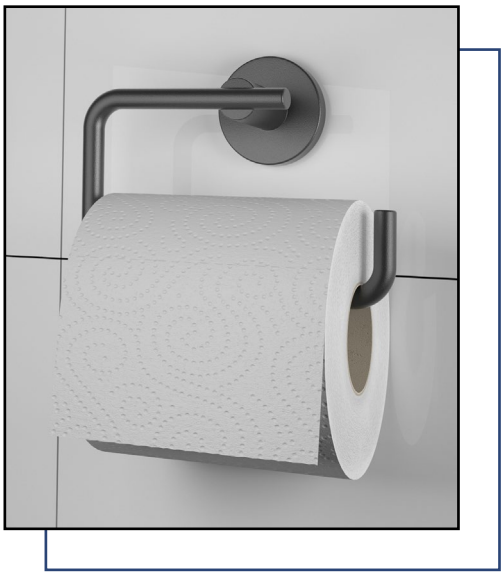

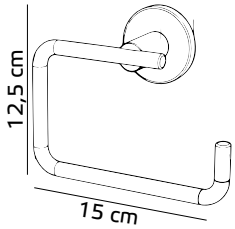

104,00

KAĞITLIK

Toiley Roll Holder

Держатель туалетной бумаги

Ürün Kodu / Code : A13804

Alüminyum / Aluminum / Алюминий

Koli Ölçüleri / Box Dimensions
525x360x140 mm

Koli Hacmi / Box Volume
0.027 m³

Koli Ağırlığı / Box Weight
3.78 kg.

Koli İçi Adet / Pieces In Box
16

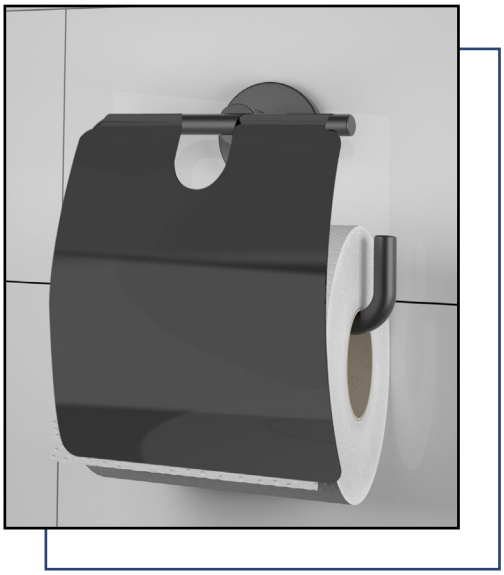

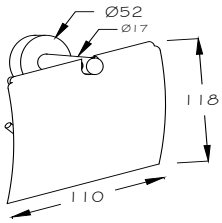

112,00

KAPAKLI KAĞITLIK

Toilet Roll Holder With Cover

Держатель туалетной бумаги с крышкой

Ürün Kodu / Code : A13805

Alüminyum / Aluminum / Алюминий

Koli Ölçüleri / Box Dimensions
525x360x140 mm

Koli Hacmi / Box Volume
0.027 m³

Koli Ağırlığı / Box Weight
4.02 kg.

Koli İçi Adet / Pieces In Box
10

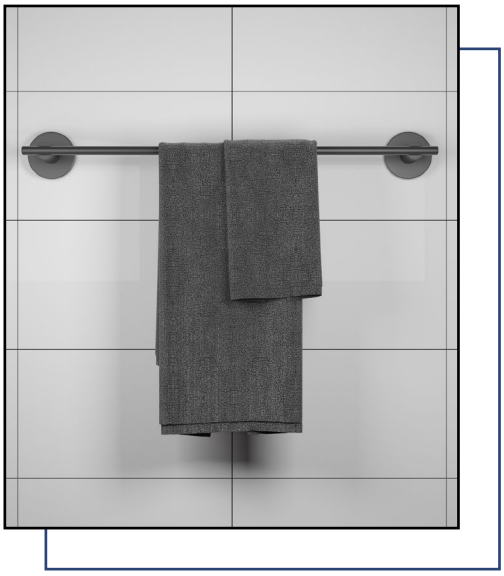

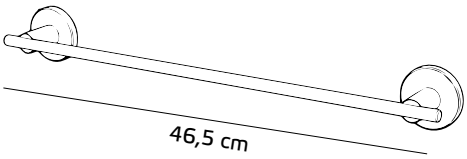

168,00

UZUN HAVLULUK

Towel Bar

Вешалка для полотенца

Ürün Kodu / Code : A13806

Alüminyum / Aluminum / Алюминий

Koli Ölçüleri / Box Dimensions
525x360x140 mm

Koli Hacmi / Box Volume
0.027 m³

Koli Ağırlığı / Box Weight
4.02 kg.

Koli İçi Adet / Pieces In Box
10

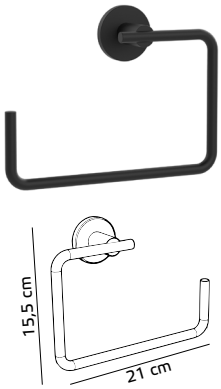

124,00

YUVARLAK HAVLULUK

Towel Ring

Кольцо для полотенца

Ürün Kodu / Code : A13807

Alüminyum / Aluminum / Алюминий

Koli Ölçüleri / Box Dimensions
525x360x140 mm

Koli Hacmi / Box Volume
0.027 m³

Koli Ağırlığı / Box Weight
2.37 kg.

Koli İçi Adet / Pieces In Box
8

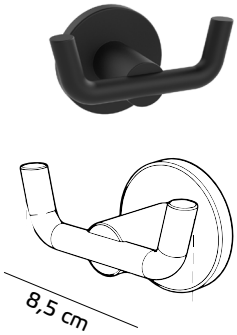

80,00

İKİLİ ASKILIK

Robe Hook

Двойная вешалка

Ürün Kodu / Code : A13808

Alüminyum / Aluminum / Алюминий

Koli Ölçüleri / Box Dimensions
525x360x140 mm

Koli Hacmi / Box Volume
0.027 m³

Koli Ağırlığı / Box Weight
7.75 kg.

Koli İçi Adet / Pieces In Box
50

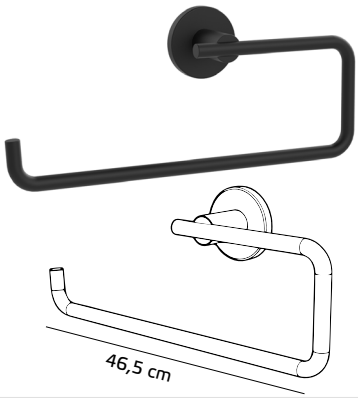

124,00

KAĞIT HAVLULUK

Paper Roll Holder

Держатель бумажного полотенца

Ürün Kodu / Code : A13809

Alüminyum / Aluminum / Алюминий

Koli Ölçüleri / Box Dimensions
525x360x140 mm

Koli Hacmi / Box Volume
0.027 m³

Koli Ağırlığı / Box Weight
3.55 kg.

Koli İçi Adet / Pieces In Box
12

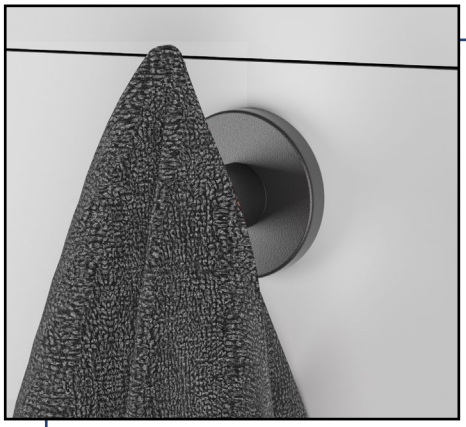

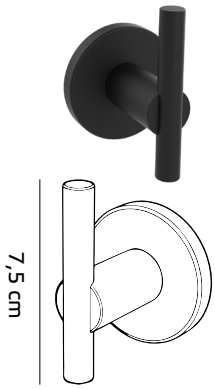

76,00

TEKLİ ASKILIK

Robe Hook

Одинарная Вешалка

Ürün Kodu / Code : A13819

Alüminyum / Aluminum / Алюминий

Koli Ölçüleri / Box Dimensions
525x360x140 mm

Koli Hacmi / Box Volume
0.027 m³

Koli Ağırlığı / Box Weight
6.90 kg.

Koli İçi Adet / Pieces In Box
50

Vesta

Birkaç adımda banyonuz ve tuvaletinizin havasını aksesuarlarımızla değiştirin. En temel parçalar olan banyo setlerini Mira serimizde görebilirsiniz. Modern tasarımlarımız sayesinde lavabonuz şık bir görünüme sahip olacak.

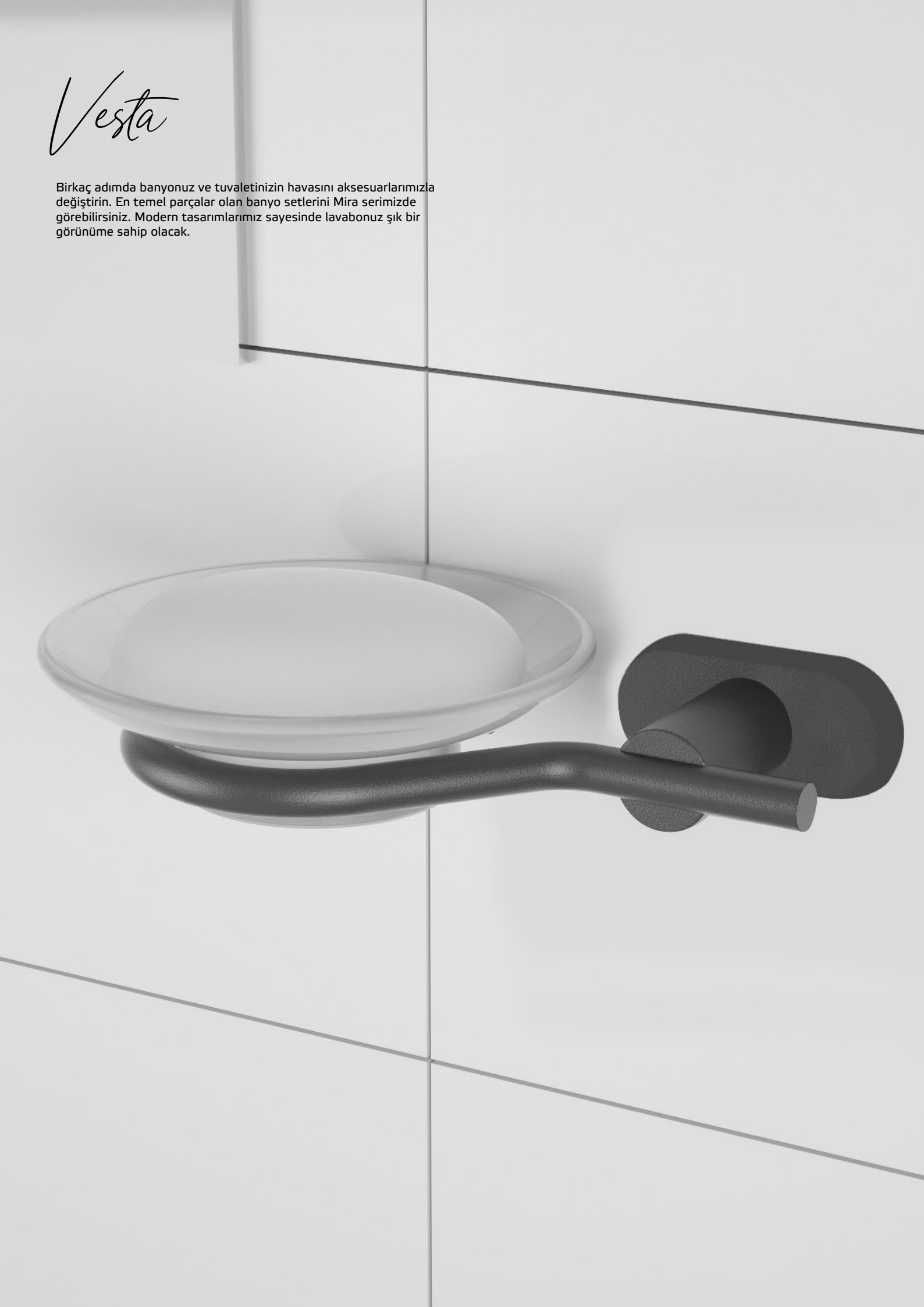

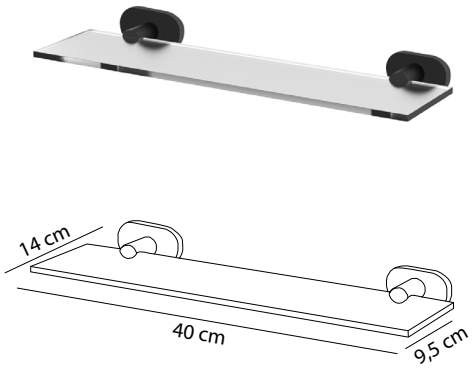

212,00

ETAJER

Glass Shelf

Стеклянная полка

Ürün Kodu / Code : Z13801

Alüminyum / Aluminum / Алюминий

Koli Ölçüleri / Box Dimensions
525x360x140 mm

Koli Hacmi / Box Volume
0.027 m³

Koli Ağırlığı / Box Weight
3.39 kg.

Koli İçi Adet / Pieces In Box
5

152,00

SABUNLUK

Soap Holder

Мыльница

Ürün Kodu / Code : Z13802

Alüminyum / Aluminum / Алюминий

Koli Ölçüleri / Box Dimensions
525x360x140 mm

Koli Hacmi / Box Volume
0.027 m³

Koli Ağırlığı / Box Weight
6.14 kg.

Koli İçi Adet / Pieces In Box
16

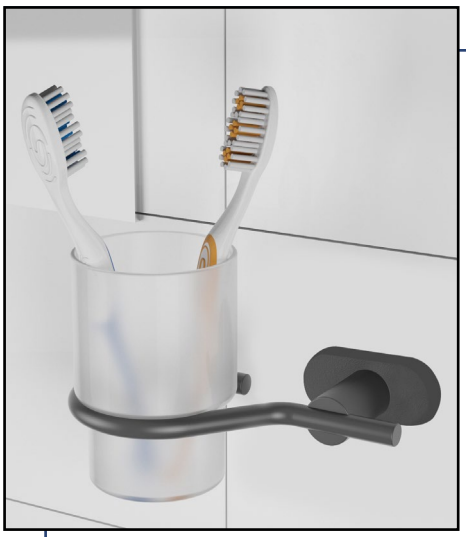

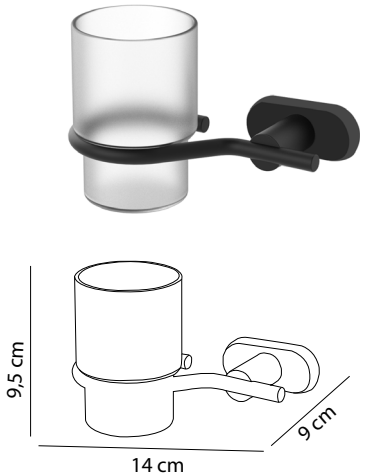

152,00

DİŞ FIRÇALIK

Tumbler

Держатель зубной щетки

Ürün Kodu / Code : Z13803

Alüminyum / Aluminum / Алюминий

Koli Ölçüleri / Box Dimensions
525x360x140 mm

Koli Hacmi / Box Volume
0.027 m³

Koli Ağırlığı / Box Weight
5.54 kg.

Koli İçi Adet / Pieces In Box
14

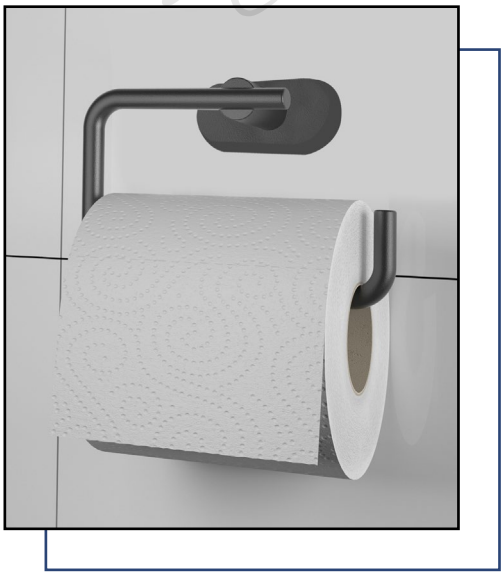

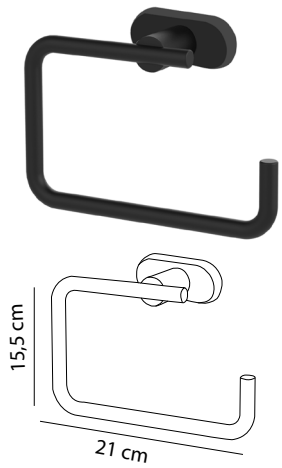

104,00

KAĞITLIK

Toiley Roll Holder

Держатель туалетной бумаги

Ürün Kodu / Code : Z13804

Alüminyum / Aluminum / Алюминий

Koli Ölçüleri / Box Dimensions
525x360x140 mm

Koli Hacmi / Box Volume
0.027 m³

Koli Ağırlığı / Box Weight
3.78 kg.

Koli İçi Adet / Pieces In Box
16

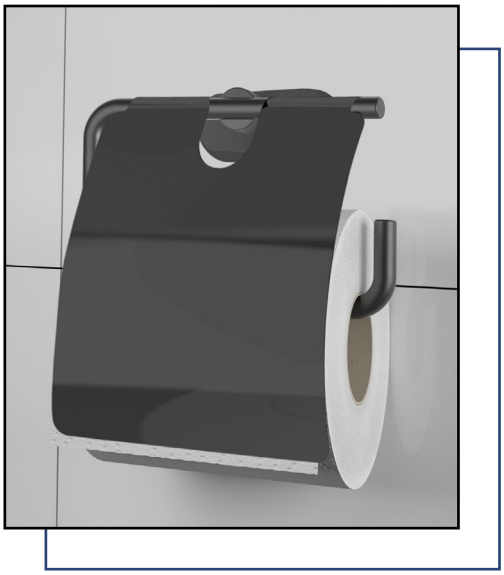

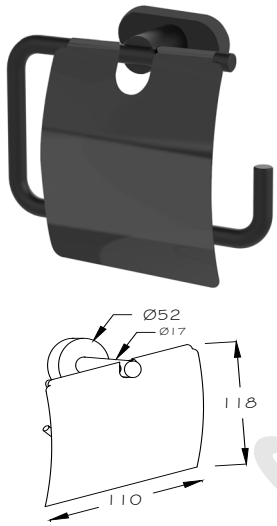

112,00

KAPAKLI KAĞITLIK

Toilet Roll Holder With Cover

Держатель туалетной бумаги с крышкой

Ürün Kodu / Code : Z13805

Alüminyum / Aluminum / Алюминий

Koli Ölçüleri / Box Dimensions
525x360x140 mm

Koli Hacmi / Box Volume
0.027 m³

Koli Ağırlığı / Box Weight
4.02 kg.

Koli İçi Adet / Pieces In Box
10

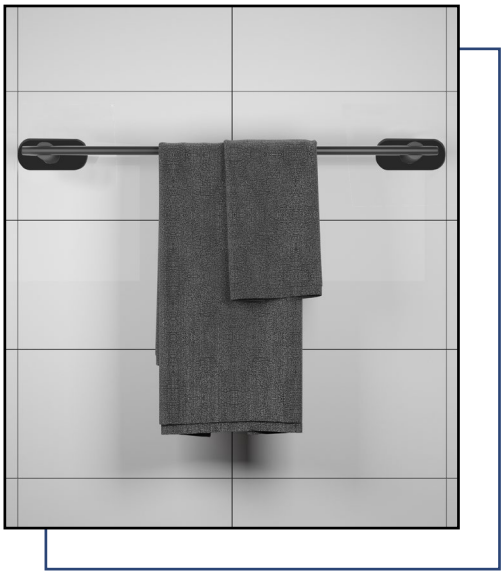

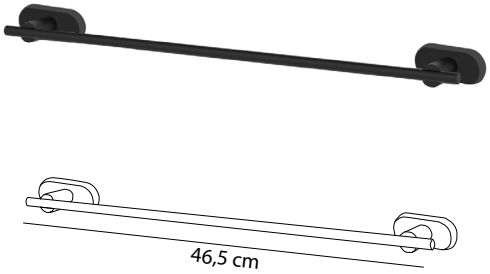

172,00

UZUN HAVLULUK

Towel Bar

Вешалка для полотенца

Ürün Kodu / Code : Z13806

Alüminyum / Aluminum / Алюминий

Koli Ölçüleri / Box Dimensions
525x360x140 mm

Koli Hacmi / Box Volume
0.027 m³

Koli Ağırlığı / Box Weight
4.02 kg.

Koli İçi Adet / Pieces In Box
10

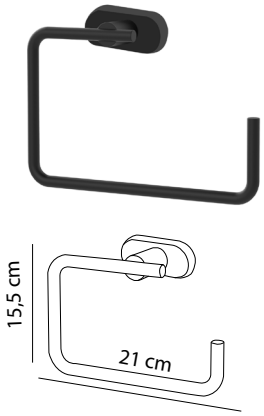

128,00

YUVARLAK HAVLULUK

Towel Ring

Кольцо для полотенца

Ürün Kodu / Code : Z13807

Alüminyum / Aluminum / Алюминий

Koli Ölçüleri / Box Dimensions
525x360x140 mm

Koli Hacmi / Box Volume
0.027 m³

Koli Ağırlığı / Box Weight
2.37 kg.

Koli İçi Adet / Pieces In Box
8

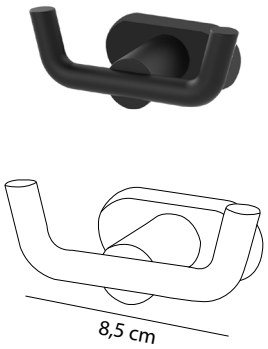

84,00

İKİLİ ASKILIK

Robe Hook

Двойная вешалка

Ürün Kodu / Code : Z13808

Alüminyum / Aluminum / Алюминий

Koli Ölçüleri / Box Dimensions
525x360x140 mm

Koli Hacmi / Box Volume
0.027 m³

Koli Ağırlığı / Box Weight
7.75 kg.

Koli İçi Adet / Pieces In Box
50

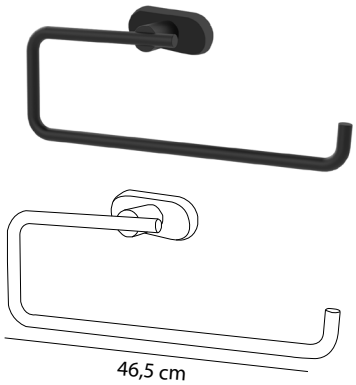

128,00

KAĞIT HAVLULUK

Paper Roll Holder

Держатель бумажного полотенца

Ürün Kodu / Code : Z13809

Alüminyum / Aluminum / Алюминий

Koli Ölçüleri / Box Dimensions
525x360x140 mm

Koli Hacmi / Box Volume
0.027 m³

Koli Ağırlığı / Box Weight
3.55 kg.

Koli İçi Adet / Pieces In Box
12

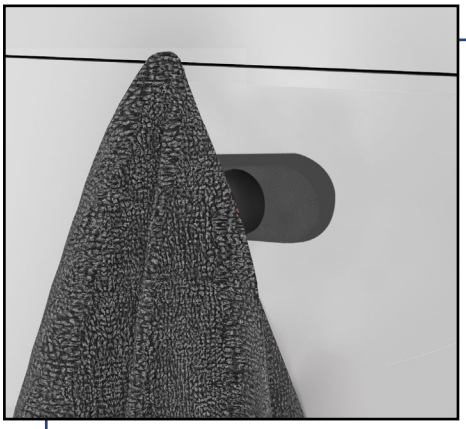

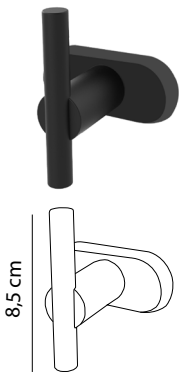

80,00

TEKLİ ASKILIK

Robe Hook

Одинарная Вешалка

Ürün Kodu / Code : Z13819

Alüminyum / Aluminum / Алюминий

Koli Ölçüleri / Box Dimensions
525x360x140 mm

Koli Hacmi / Box Volume
0.027 m³

Koli Ağırlığı / Box Weight
6.90 kg.

Koli İçi Adet / Pieces In Box
50

Delta

Birkaç adımda banyonuz ve tuvaletinizin havasını aksesuarlarımızla değiştirin. En temel parçalar olan banyo setlerini Mira serimizde görebilirsiniz. Modern tasarımlarımız sayesinde lavabonuz şık bir görünüme sahip olacak.

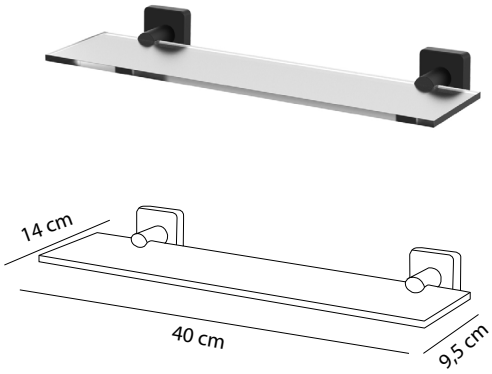

220,00

ETAJER

Glass Shelf

Стеклянная полка

Ürün Kodu / Code : Z13401

Alüminyum / Aluminum / Алюминий

Koli Ölçüleri / Box Dimensions
525x360x140 mm

Koli Hacmi / Box Volume
0.027 m³

Koli Ağırlığı / Box Weight
3.39 kg.

Koli İçi Adet / Pieces In Box
5

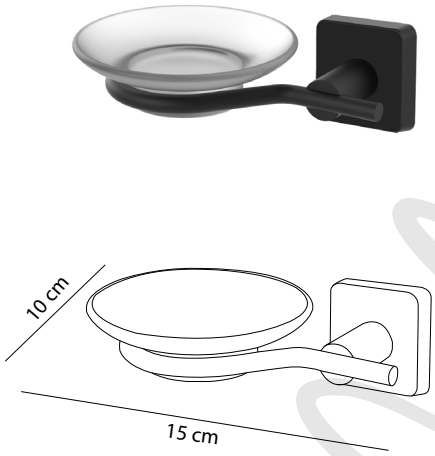

152,00

SABUNLUK

Soap Holder

Мыльница

Ürün Kodu / Code : Z13402

Alüminyum / Aluminum / Алюминий

Koli Ölçüleri / Box Dimensions
525x360x140 mm

Koli Hacmi / Box Volume
0.027 m³

Koli Ağırlığı / Box Weight
6.14 kg.

Koli İçi Adet / Pieces In Box
16

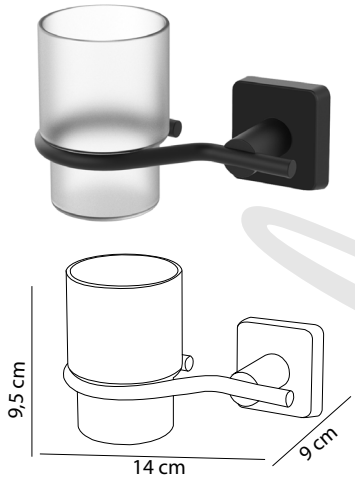

152,00

DİŞ FIRÇALIK

Tumbler

Держатель зубной щетки

Ürün Kodu / Code : Z13403

Alüminyum / Aluminum / Алюминий

Koli Ölçüleri / Box Dimensions
525x360x140 mm

Koli Hacmi / Box Volume
0.027 m³

Koli Ağırlığı / Box Weight
5.54 kg.

Koli İçi Adet / Pieces In Box
14

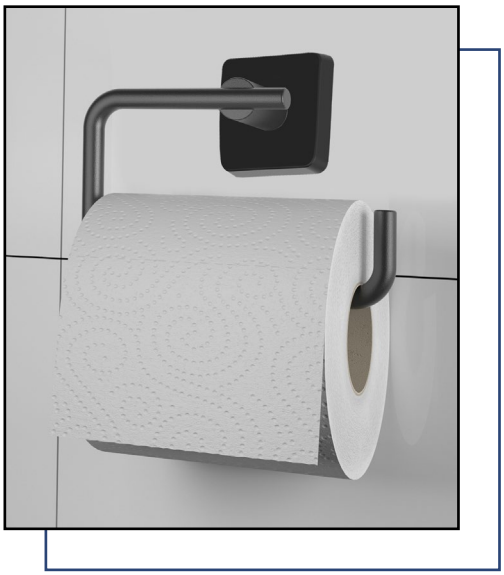

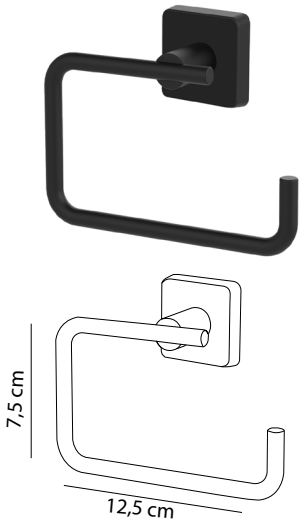

108,00

KAĞITLIK

Toiley Roll Holder

Держатель туалетной бумаги

Ürün Kodu / Code : Z13404

Alüminyum / Aluminum / Алюминий

Koli Ölçüleri / Box Dimensions
525x360x140 mm

Koli Hacmi / Box Volume
0.027 m³

Koli Ağırlığı / Box Weight
3.78 kg.

Koli İçi Adet / Pieces In Box
16

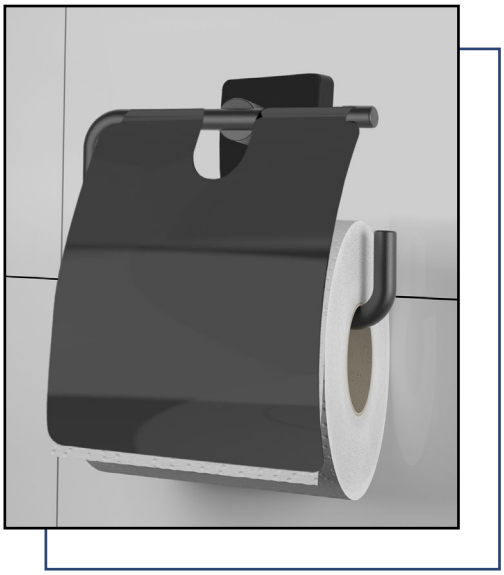

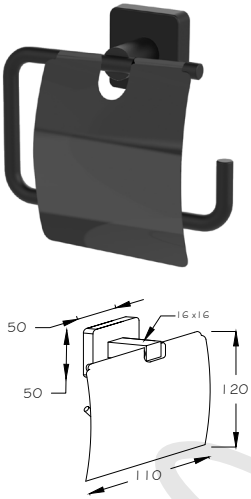

116,00

KAPAKLI KAĞITLIK

Toilet Roll Holder With Cover

Держатель туалетной бумаги с крышкой

Ürün Kodu / Code : Z13405

Alüminyum / Aluminum / Алюминий

Koli Ölçüleri / Box Dimensions
525x360x140 mm

Koli Hacmi / Box Volume
0.027 m³

Koli Ağırlığı / Box Weight
4.02 kg.

Koli İçi Adet / Pieces In Box
10

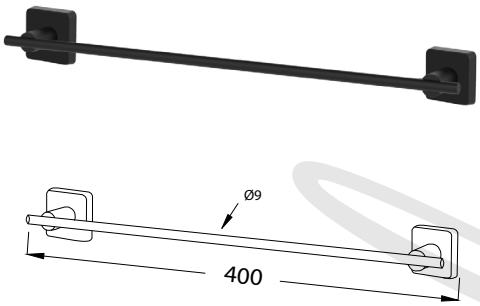

180,00

UZUN HAVLULUK

Towel Bar

Вешалка для полотенца

Ürün Kodu / Code : Z13406

Alüminyum / Aluminum / Алюминий

Koli Ölçüleri / Box Dimensions
525x360x140 mm

Koli Hacmi / Box Volume
0.027 m³

Koli Ağırlığı / Box Weight
4.02 kg.

Koli İçi Adet / Pieces In Box
10

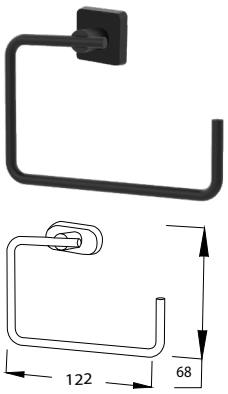

128,00

YUVARLAK HAVLULUK

Towel Ring

Кольцо для полотенца

Ürün Kodu / Code : Z13407

Alüminyum / Aluminum / Алюминий

Koli Ölçüleri / Box Dimensions
525x360x140 mm

Koli Hacmi / Box Volume
0.027 m³

Koli Ağırlığı / Box Weight
2.37 kg.

Koli İçi Adet / Pieces In Box
8

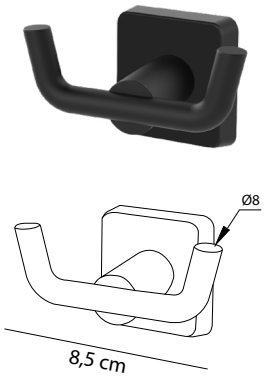

84,00

İKİLİ ASKILIK

Robe Hook

Двойная вешалка

Ürün Kodu / Code : Z13408

Alüminyum / Aluminum / Алюминий

Koli Ölçüleri / Box Dimensions
525x360x140 mm

Koli Hacmi / Box Volume
0.027 m³

Koli Ağırlığı / Box Weight
7.75 kg.

Koli İçi Adet / Pieces In Box
50

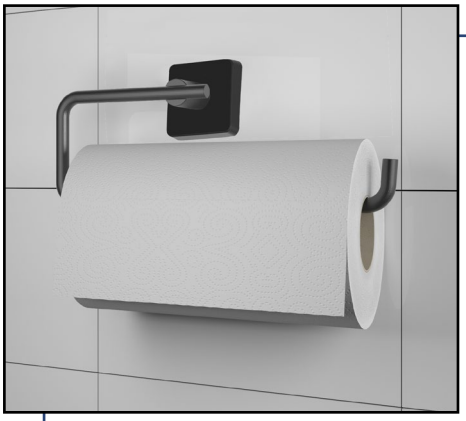

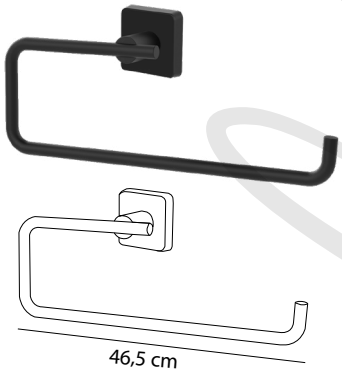

128,00

KAĞIT HAVLULUK

Paper Roll Holder

Держатель бумажного полотенца

Ürün Kodu / Code : Z13409

Alüminyum / Aluminum / Алюминий

Koli Ölçüleri / Box Dimensions
525x360x140 mm

Koli Hacmi / Box Volume
0.027 m³

Koli Ağırlığı / Box Weight
3.55 kg.

Koli İçi Adet / Pieces In Box
12

80,00

TEKLİ ASKILIK

Robe Hook

Одинарная Вешалка

Ürün Kodu / Code : Z13419

Alüminyum / Aluminum / Алюминий

Koli Ölçüleri / Box Dimensions
525x360x140 mm

Koli Hacmi / Box Volume
0.027 m³

Koli Ağırlığı / Box Weight
6.90 kg.

Koli İçi Adet / Pieces In Box
50

Dizayn

Banyonuzun genel dekorasyonu ile uyumlu olabilecek Desing Serisini tercih ederek, minimal ve sade bir banyo alanı oluşturabilirsiniz.

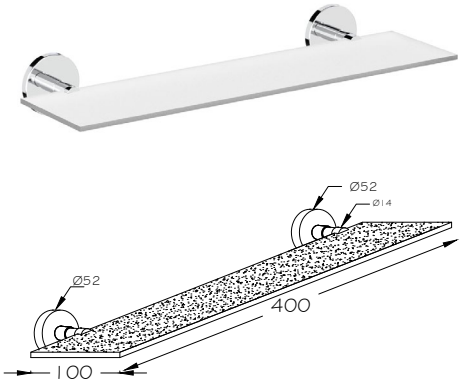

204,00

ETAJER

Glass Shelf

Стеклянная полка

Ürün Kodu / Code : A16101

Pirinç / Brass / Латунь

Koli Ölçüleri / Box Dimensions
525x360x140 mm

Koli Hacmi / Box Volume
0.027 m³

Koli Ağırlığı / Box Weight
6.26 kg.

Koli İçi Adet / Pieces In Box
12

112,00

SABUNLUK

Soap Holder

Мыльница

Ürün Kodu / Code : A16102

Pirinç / Brass / Латунь

Koli Ölçüleri / Box Dimensions
525x360x140 mm

Koli Hacmi / Box Volume
0.027 m³

Koli Ağırlığı / Box Weight
4.16 kg.

Koli İçi Adet / Pieces In Box
16

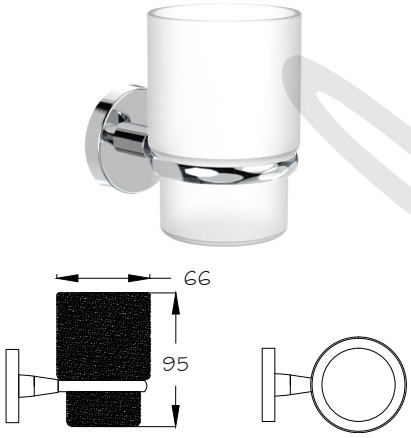

112,00

DİŞ FIRÇALIK

Tumbler

Держатель зубной щетки

Ürün Kodu / Code : A16103

Pirinç / Brass / Латунь

Koli Ölçüleri / Box Dimensions
525x360x140 mm

Koli Hacmi / Box Volume
0.027 m³

Koli Ağırlığı / Box Weight
5.08 kg.

Koli İçi Adet / Pieces In Box
20

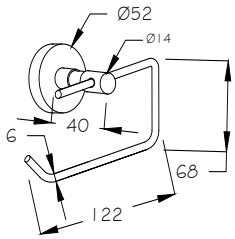

96,00

KAĞITLIK

Toiley Roll Holder

Держатель туалетной бумаги

Ürün Kodu / Code : A16104

Pirinç / Brass / Латунь

Koli Ölçüleri / Box Dimensions
525x360x140 mm

Koli Hacmi / Box Volume
0.027 m³

Koli Ağırlığı / Box Weight
2.84

Koli İçi Adet / Pieces In Box
20

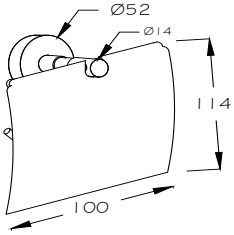

112,00

KAPAKLI KAĞITLIK

Toilet Roll Holder With Cover

Держатель туалетной бумаги с крышкой

Ürün Kodu / Code : A16105

Pirinç / Brass / Латунь

Koli Ölçüleri / Box Dimensions
525x360x140 mm

Koli Hacmi / Box Volume
0.027 m³

Koli Ağırlığı / Box Weight
3.54 kg.

Koli İçi Adet / Pieces In Box
20

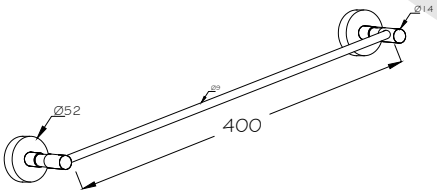

188,00

UZUN HAVLULUK

Towel Bar

Вешалка для полотенца

Ürün Kodu / Code : A16106

Pirinç / Brass / Латунь

Koli Ölçüleri / Box Dimensions
525x360x140 mm

Koli Hacmi / Box Volume
0.027 m³

Koli Ağırlığı / Box Weight
2.42 kg.

Koli İçi Adet / Pieces In Box
15

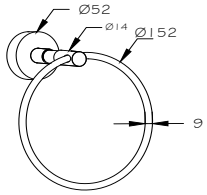

164,00

YUVARLAK HAVLULUK

Towel Ring

Кольцо для полотенца

Ürün Kodu / Code : A16107

Pirinç / Brass / Латунь

Koli Ölçüleri / Box Dimensions
525x360x140 mm

Koli Hacmi / Box Volume
0.027 m³

Koli Ağırlığı / Box Weight
2.00 kg.

Koli İçi Adet / Pieces In Box
15

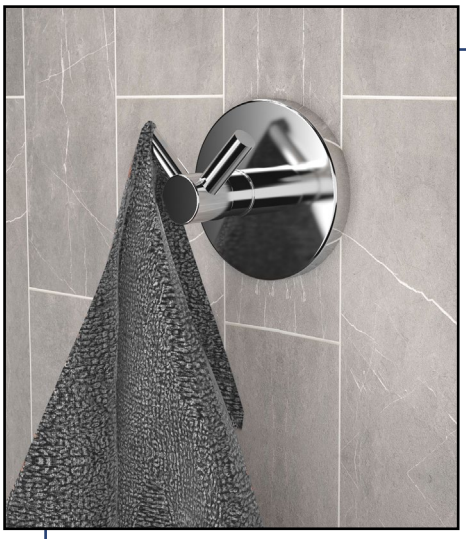

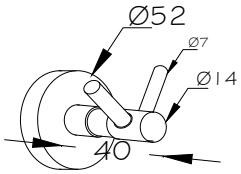

80,00

İKİLİ ASKILIK

Robe Hook

Двойная вешалка

Ürün Kodu / Code : A16108

Pirinç / Brass / Латунь

Koli Ölçüleri / Box Dimensions
525x360x140 mm

Koli Hacmi / Box Volume
0.027 m³

Koli Ağırlığı / Box Weight
4.40 kg.

Koli İçi Adet / Pieces In Box
50

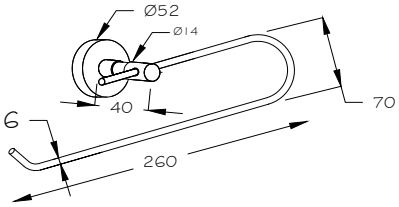

120,00

KAĞIT HAVLULUK

Paper Roll Holder

Держатель бумажного полотенца

Ürün Kodu / Code : A16109

Pirinç / Brass / Латунь

Koli Ölçüleri / Box Dimensions
525x360x140 mm

Koli Hacmi / Box Volume
0.027 m³

Koli Ağırlığı / Box Weight
2.77 kg.

Koli İçi Adet / Pieces In Box
12

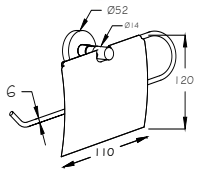

136,00

KAPAKLI KAĞIT HAVLULUK

Paper Roll Holder with Cover

Держатель бумажного полотенца с крышкой

Ürün Kodu / Code : A16110

Pirinç / Brass / Латунь

Koli Ölçüleri / Box Dimensions
525x360x140 mm

Koli Hacmi / Box Volume
0.027 m³

Koli Ağırlığı / Box Weight
3.48 kg.

Koli İçi Adet / Pieces In Box
12

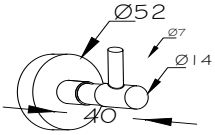

72,00

TEKLİ ASKILIK

Robe Hook

Одинарная Вешалка

Ürün Kodu / Code : A16119

Pirinç / Brass / Латунь

Koli Ölçüleri / Box Dimensions
525x360x140 mm

Koli Hacmi / Box Volume
0.027 m³

Koli Ağırlığı / Box Weight
4.10 kg.

Koli İçi Adet / Pieces In Box
50

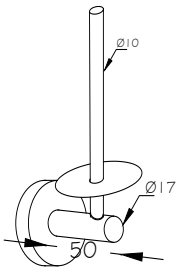

152,00

BEKLETME

Toilet Roll Holder

Держатель туалетной бумаги вертикальный

Ürün Kodu / Code : A16116

Pirinç / Brass / Латунь

Koli Ölçüleri / Box Dimensions
525x360x140 mm

Koli Hacmi / Box Volume
0.027 m³

Koli Ağırlığı / Box Weight
1.30 kg

Koli İçi Adet / Pieces In Box
6

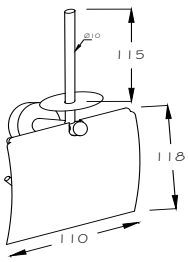

208,00

BEKLETMELİ KAĞITLIK

Double Toilet Roll Holder

Держатель туалетной бумаги с запасным рулоном

Ürün Kodu / Code : A16117

Pirinç / Brass / Латунь

Koli Ölçüleri / Box Dimensions
525x360x140 mm

Koli Hacmi / Box Volume
0.027 m³

Koli Ağırlığı / Box Weight
1.88 kg.

Koli İçi Adet / Pieces In Box
6

Vision

Banyonuzda küçük detayların farkını ortaya çıkarın. Özel olarak tasarlanmış banyo aksesuarlarımız ile eşsiz stilinizi tamamlayın.

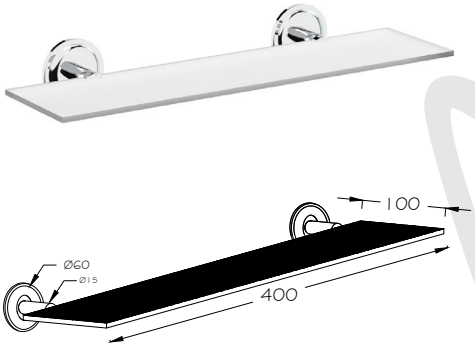

180,00

ETAJER

Glass Shelf

Стеклянная полка

Ürün Kodu / Code : A17101

Zamak / Zinc / Цинк

Koli Ölçüleri / Box Dimensions
525x360x140 mm

Koli Hacmi / Box Volume
0.027 m³

Koli Ağırlığı / Box Weight
6.00 kg.

Koli İçi Adet / Pieces In Box
12

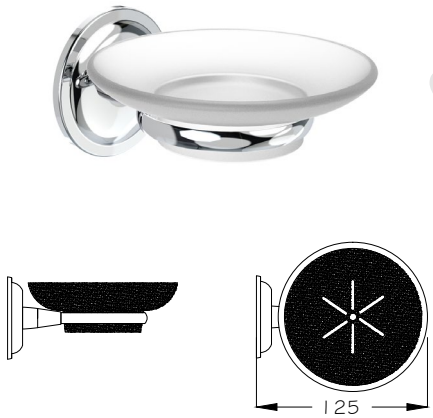

88,00

SABUNLUK

Soap Holder

Мыльница

Ürün Kodu / Code : A17102

Zamak / Zinc / Цинк

Koli Ölçüleri / Box Dimensions
525x360x140 mm

Koli Hacmi / Box Volume
0.027 m³

Koli Ağırlığı / Box Weight
5.28 kg.

Koli İçi Adet / Pieces In Box
16

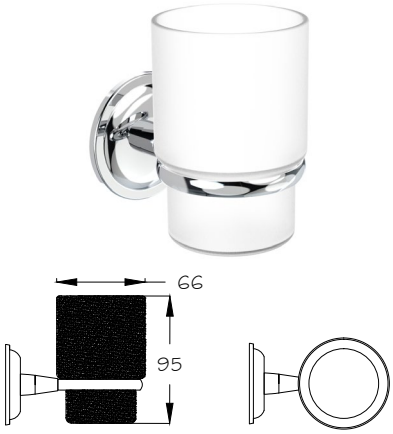

88,00

DİŞ FIRÇALIK

Tumbler

Держатель зубной щетки

Ürün Kodu / Code : A17103

Zamak / Zinc / Цинк

Koli Ölçüleri / Box Dimensions
525x360x140 mm

Koli Hacmi / Box Volume
0.027 m³

Koli Ağırlığı / Box Weight
6.34 kg.

Koli İçi Adet / Pieces In Box
20

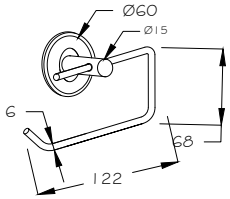

80,00

KAĞITLIK

Toiley Roll Holder

Держатель туалетной бумаги

Ürün Kodu / Code : A17104

Zamak / Zinc / Цинк

Koli Ölçüleri / Box Dimensions
525x360x140 mm

Koli Hacmi / Box Volume
0.027 m³

Koli Ağırlığı / Box Weight
2.84

Koli İçi Adet / Pieces In Box
20

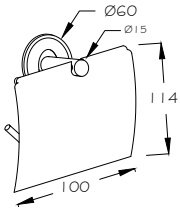

96,00

KAPAKLI KAĞITLIK

Toilet Roll Holder With Cover

Держатель туалетной бумаги с крышкой

Ürün Kodu / Code : A17105

Zamak / Zinc / Цинк

Koli Ölçüleri / Box Dimensions
525x360x140 mm

Koli Hacmi / Box Volume
0.027 m³

Koli Ağırlığı / Box Weight
3.10 kg.

Koli İçi Adet / Pieces In Box
20

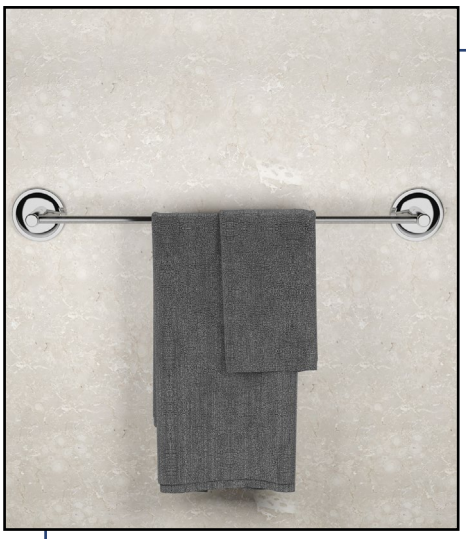

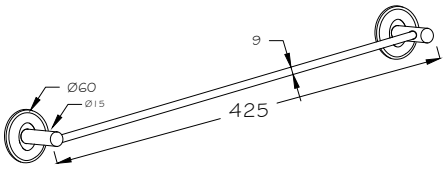

132,00

UZUN HAVLULUK

Towel Bar

Вешалка для полотенца

Ürün Kodu / Code : A17106

Zamak / Zinc / Цинк

Koli Ölçüleri / Box Dimensions
525x360x140 mm

Koli Hacmi / Box Volume
0.027 m³

Koli Ağırlığı / Box Weight
2.79 kg.

Koli İçi Adet / Pieces In Box
15

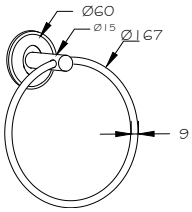

104,00

YUVARLAK HAVLULUK

Towel Ring

Кольцо для полотенца

Ürün Kodu / Code : A17107

Zamak / Zinc / Цинк

Koli Ölçüleri / Box Dimensions
525x360x140 mm

Koli Hacmi / Box Volume
0.027 m³

Koli Ağırlığı / Box Weight
3.00 kg.

Koli İçi Adet / Pieces In Box
15

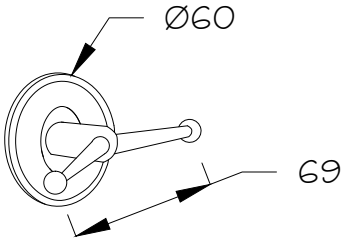

52,00

İKİLİ ASKILIK

Robe Hook

Двойная вешалка

Ürün Kodu / Code : A17108

Zamak / Zinc / Цинк

Koli Ölçüleri / Box Dimensions
525x360x140 mm

Koli Hacmi / Box Volume
0.027 m³

Koli Ağırlığı / Box Weight
4.40 kg.

Koli İçi Adet / Pieces In Box
50

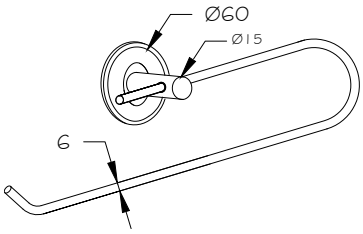

104,00

KAĞIT HAVLULUK

Paper Roll Holder

Держатель бумажного полотенца

Ürün Kodu / Code : A17109

Zamak / Zinc / Цинк

Koli Ölçüleri / Box Dimensions
525x360x140 mm

Koli Hacmi / Box Volume
0.027 m³

Koli Ağırlığı / Box Weight
2.77 kg.

Koli İçi Adet / Pieces In Box
12

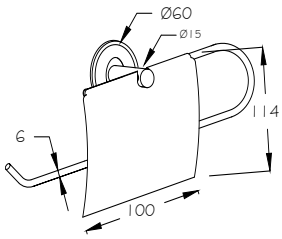

120,00

KAPAKLI KAĞIT HAVLULUK

Paper Roll Holder with Cover

Держатель бумажного полотенца с крышкой

Ürün Kodu / Code : A17110

Zamak / Zinc / Цинк

Koli Ölçüleri / Box Dimensions
525x360x140 mm

Koli Hacmi / Box Volume
0.027 m³

Koli Ağırlığı / Box Weight
3.48 kg.

Koli İçi Adet / Pieces In Box
12

Zamak / Zinc / Цинк

"Banyolarınızda vukavemetli ürünler önelidir"

Banyolarınızda ihtişamı sağlamak sağlam ve güçlü aksesuarlar ile mevcuttur. Vision seri ürünler tam da bu noktada vukavemetli ürünlerdir.

Ivory

Banyolarınızda yenilikler yaratmayı, banyo alanlarınızı daha verimli hale getirmeyi amaçlıyor ve arge çalışmalarımızı bu planlar dahilinde yapıyoruz.

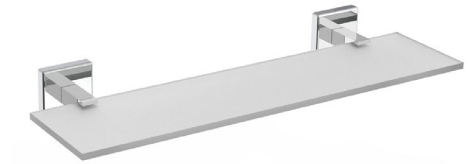

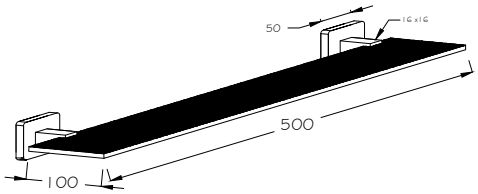

356,00

ETAJER

Glass Shelf

Стеклянная полка

Ürün Kodu / Code : A10101

Pirinç / Brass / Латунь

Koli Ölçüleri / Box Dimensions
525x360x140 mm

Koli Hacmi / Box Volume
0.027 m³

Koli Ağırlığı / Box Weight
5.31 kg.

Koli İçi Adet / Pieces In Box
5

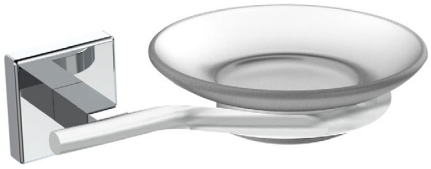

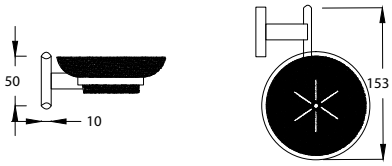

220,00

SABUNLUK

Soap Holder

Мыльница

Ürün Kodu / Code : A10102

Pirinç / Brass / Латунь

Koli Ölçüleri / Box Dimensions
525x360x140 mm

Koli Hacmi / Box Volume
0.027 m³

Koli Ağırlığı / Box Weight
6.62 kg.

Koli İçi Adet / Pieces In Box
16

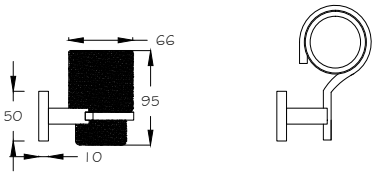

220,00

DİŞ FIRÇALIK

Tumbler

Держатель зубной щетки

Ürün Kodu / Code : A10103

Pirinç / Brass / Латунь

Koli Ölçüleri / Box Dimensions
525x360x140 mm

Koli Hacmi / Box Volume
0.027 m³

Koli Ağırlığı / Box Weight
5.80 kg.

Koli İçi Adet / Pieces In Box
14

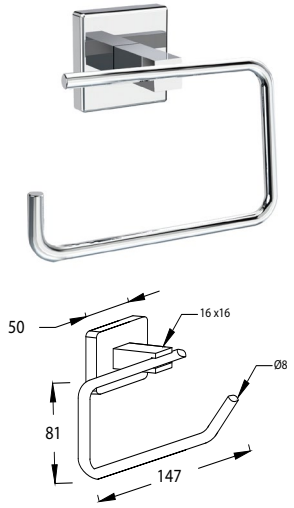

176,00

KAĞITLIK

Toiley Roll Holder

Держатель туалетной бумаги

Ürün Kodu / Code : A10104

Pirinç / Brass / Латунь

Koli Ölçüleri / Box Dimensions
525x360x140 mm

Koli Hacmi / Box Volume
0.027 m³

Koli Ağırlığı / Box Weight
5.23

Koli İçi Adet / Pieces In Box
16

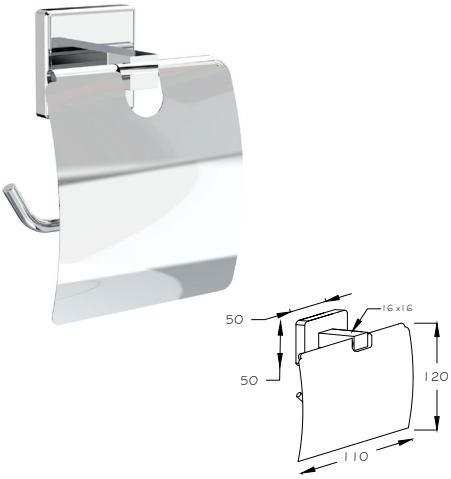

188,00

KAPAKLI KAĞITLIK

Toilet Roll Holder With Cover

Держатель туалетной бумаги с крышкой

Ürün Kodu / Code : A10105

Pirinç / Brass / Латунь

Koli Ölçüleri / Box Dimensions
525x360x140 mm

Koli Hacmi / Box Volume
0.027 m³

Koli Ağırlığı / Box Weight
4.74 kg.

Koli İçi Adet / Pieces In Box
16

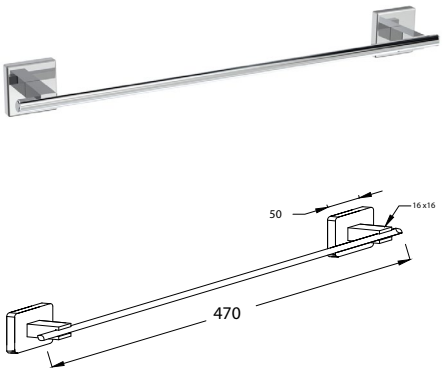

316,00

UZUN HAVLULUK

Towel Bar

Вешалка для полотенца

Ürün Kodu / Code : A10106

Pirinç / Brass / Латунь

Koli Ölçüleri / Box Dimensions
525x360x140 mm

Koli Hacmi / Box Volume
0.027 m³

Koli Ağırlığı / Box Weight
5.57 kg.

Koli İçi Adet / Pieces In Box
10

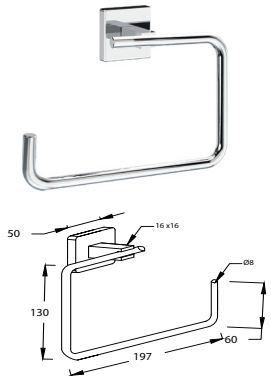

204,00

YUVARLAK HAVLULUK

Towel Ring

Кольцо для полотенца

Ürün Kodu / Code : A10107

Pirinç / Brass / Латунь

Koli Ölçüleri / Box Dimensions
525x360x140 mm

Koli Hacmi / Box Volume
0.027 m³

Koli Ağırlığı / Box Weight
3.34 kg.

Koli İçi Adet / Pieces In Box
8

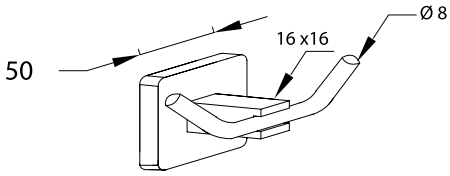

132,00

İKİLİ ASKILIK

Robe Hook

Двойная вешалка

Ürün Kodu / Code : A10108

Pirinç / Brass / Латунь

Koli Ölçüleri / Box Dimensions
525x360x140 mm

Koli Hacmi / Box Volume
0.027 m³

Koli Ağırlığı / Box Weight
9.85 kg.

Koli İçi Adet / Pieces In Box
50

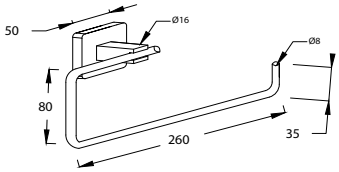

144,00

KAĞIT HAVLULUK

Paper Roll Holder

Держатель бумажного полотенца

Ürün Kodu / Code : A10109

Pirinç / Brass / Латунь

Koli Ölçüleri / Box Dimensions
525x360x140 mm

Koli Hacmi / Box Volume
0.027 m³

Koli Ağırlığı / Box Weight
4.94 kg.

Koli İçi Adet / Pieces In Box
12

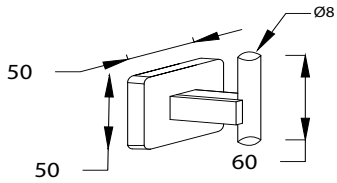

136,00

TEKLİ ASKILIK

Robe Hook

Одинарная Вешалка

Ürün Kodu / Code : A10119

Pirinç / Brass / Латунь

Koli Ölçüleri / Box Dimensions
525x360x140 mm

Koli Hacmi / Box Volume
0.027 m³

Koli Ağırlığı / Box Weight
9.10 kg.

Koli İçi Adet / Pieces In Box
50

Ivory Krom - Gold

Banyolarınızda yenilikler yaratmayı, banyo alanlarınızı daha verimli hale getirmeyi amaçlıyor ve arge çalışmalarımızı bu planlar dahilinde yapıyoruz.

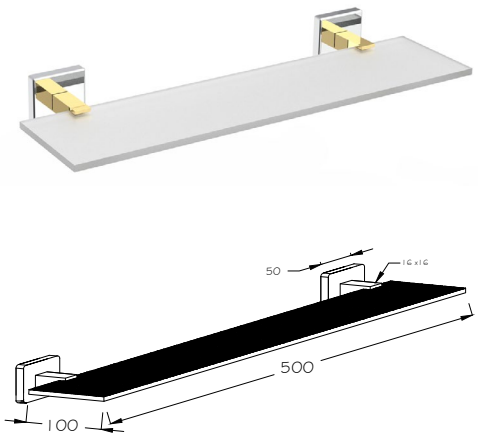

396,00

ETAJER

Glass Shelf

Стеклянная полка

Ürün Kodu / Code : A10301

Pirinç / Brass / Латунь

Koli Ölçüleri / Box Dimensions
525x360x140 mm

Koli Hacmi / Box Volume
0.027 m³

Koli Ağırlığı / Box Weight
5.31 kg.

Koli İçi Adet / Pieces In Box
5

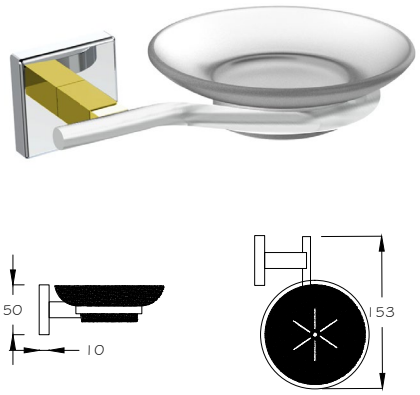

240,00

SABUNLUK

Soap Holder

Мыльница

Ürün Kodu / Code : A10302

Pirinç / Brass / Латунь

Koli Ölçüleri / Box Dimensions
525x360x140 mm

Koli Hacmi / Box Volume
0.027 m³

Koli Ağırlığı / Box Weight
6.62 kg.

Koli İçi Adet / Pieces In Box
16

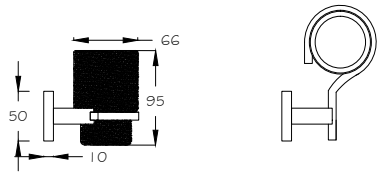

240,00

DİŞ FIRÇALIK

Tumbler

Держатель зубной щетки

Ürün Kodu / Code : A10303

Pirinç / Brass / Латунь

Koli Ölçüleri / Box Dimensions
525x360x140 mm

Koli Hacmi / Box Volume
0.027 m³

Koli Ağırlığı / Box Weight
5.80 kg.

Koli İçi Adet / Pieces In Box
14

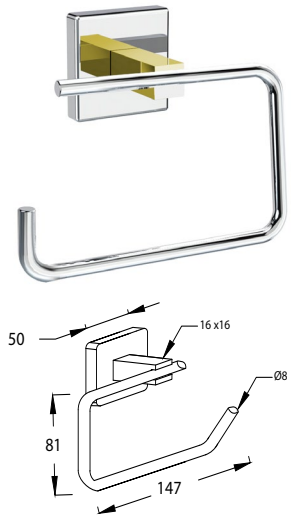

196,00

KAĞITLIK

Toiley Roll Holder

Держатель туалетной бумаги

Ürün Kodu / Code : A10304

Pirinç / Brass / Латунь

Koli Ölçüleri / Box Dimensions
525x360x140 mm

Koli Hacmi / Box Volume
0.027 m³

Koli Ağırlığı / Box Weight
5.23

Koli İçi Adet / Pieces In Box
16

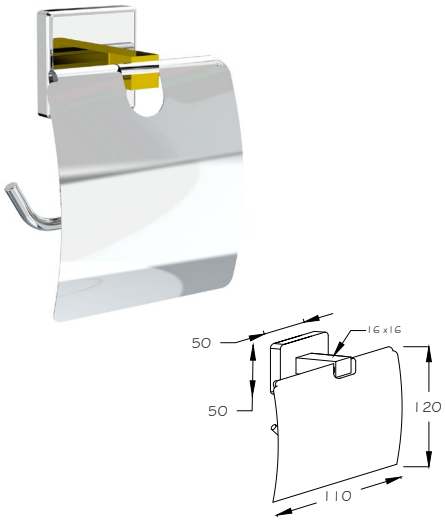

208,00

KAPAKLI KAĞITLIK

Toilet Roll Holder With Cover

Держатель туалетной бумаги с крышкой

Ürün Kodu / Code : A10105

Pirinç / Brass / Латунь

Koli Ölçüleri / Box Dimensions
525x360x140 mm

Koli Hacmi / Box Volume
0.027 m³

Koli Ağırlığı / Box Weight
4.74 kg.

Koli İçi Adet / Pieces In Box
16

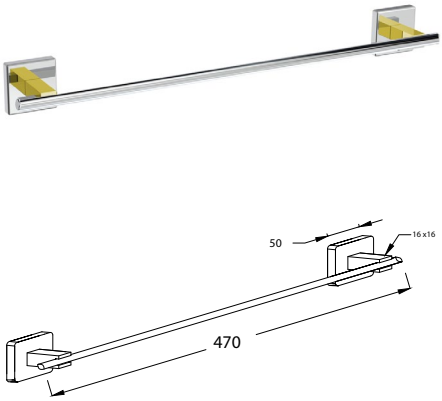

356,00

UZUN HAVLULUK

Towel Bar

Вешалка для полотенца

Ürün Kodu / Code : A10306

Pirinç / Brass / Латунь

Koli Ölçüleri / Box Dimensions
525x360x140 mm

Koli Hacmi / Box Volume
0.027 m³

Koli Ağırlığı / Box Weight
5.57 kg.

Koli İçi Adet / Pieces In Box
10

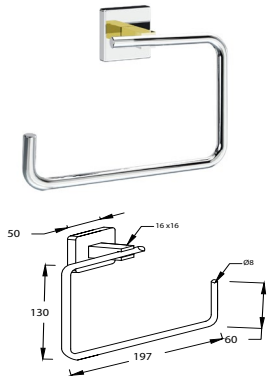

224,00

YUVARLAK HAVLULUK

Towel Ring

Кольцо для полотенца

Ürün Kodu / Code : A10307

Pirinç / Brass / Латунь

Koli Ölçüleri / Box Dimensions
525x360x140 mm

Koli Hacmi / Box Volume
0.027 m³

Koli Ağırlığı / Box Weight
3.34 kg.

Koli İçi Adet / Pieces In Box
8

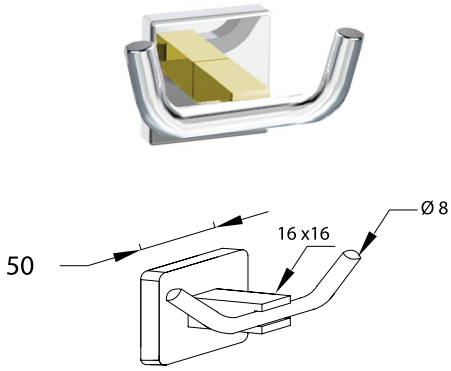

162,00

İKİLİ ASKILIK

Robe Hook

Двойная вешалка

Ürün Kodu / Code : A10308

Pirinç / Brass / Латунь

Koli Ölçüleri / Box Dimensions
525x360x140 mm

Koli Hacmi / Box Volume
0.027 m³

Koli Ağırlığı / Box Weight
9.85 kg.

Koli İçi Adet / Pieces In Box
50

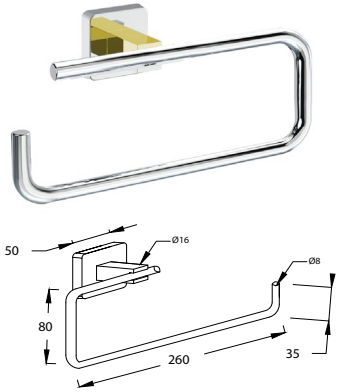

224,00

KAĞIT HAVLULUK

Paper Roll Holder

Держатель бумажного полотенца

Ürün Kodu / Code : A10309

Pirinç / Brass / Латунь

Koli Ölçüleri / Box Dimensions
525x360x140 mm

Koli Hacmi / Box Volume
0.027 m³

Koli Ağırlığı / Box Weight
4.94 kg.

Koli İçi Adet / Pieces In Box
12

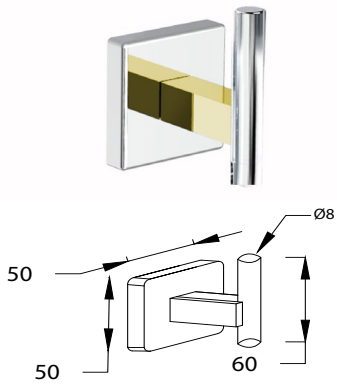

156,00

TEKLİ ASKILIK

Robe Hook

Одинарная Вешалка

Ürün Kodu / Code : A10319

Pirinç / Brass / Латунь

Koli Ölçüleri / Box Dimensions
525x360x140 mm

Koli Hacmi / Box Volume
0.027 m³

Koli Ağırlığı / Box Weight
9.10 kg.

Koli İçi Adet / Pieces In Box
50

Ivory Krom - Black

Banyolarınızda yenilikler yaratmayı, banyo alanlarınızı daha verimli hale getirmeyi amaçlıyor ve arge çalışmalarımızı bu planlar dahilinde yapıyoruz.

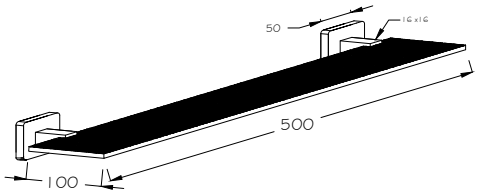

396,00

ETAJER

Glass Shelf

Стеклянная полка

Ürün Kodu / Code : A10501

Pirinç / Brass / Латунь

Koli Ölçüleri / Box Dimensions
525x360x140 mm

Koli Hacmi / Box Volume
0.027 m³

Koli Ağırlığı / Box Weight
5.31 kg.

Koli İçi Adet / Pieces In Box
5

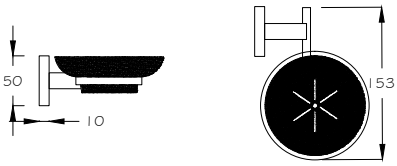

240,00

SABUNLUK

Soap Holder

Мыльница

Ürün Kodu / Code : A10502

Pirinç / Brass / Латунь

Koli Ölçüleri / Box Dimensions
525x360x140 mm

Koli Hacmi / Box Volume
0.027 m³

Koli Ağırlığı / Box Weight
6.62 kg.

Koli İçi Adet / Pieces In Box
16

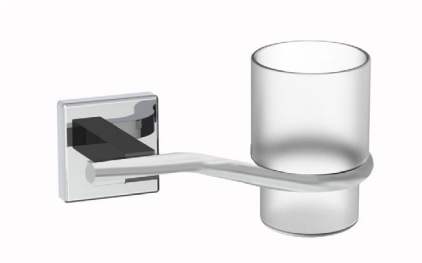

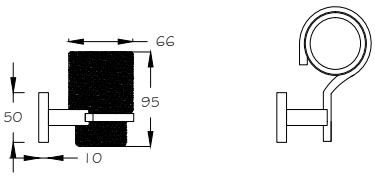

240,00

DİŞ FIRÇALIK

Tumbler

Держатель зубной щетки

Ürün Kodu / Code : A10503

Pirinç / Brass / Латунь

Koli Ölçüleri / Box Dimensions
525x360x140 mm

Koli Hacmi / Box Volume
0.027 m³

Koli Ağırlığı / Box Weight
5.80 kg.

Koli İçi Adet / Pieces In Box
14

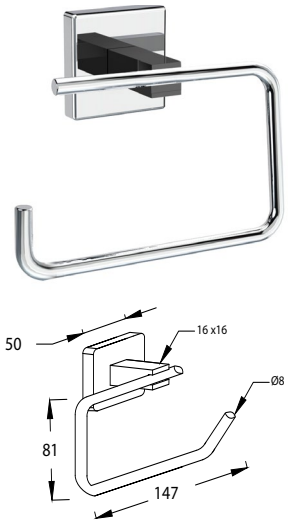

196,00

KAĞITLIK

Toiley Roll Holder

Держатель туалетной бумаги

Ürün Kodu / Code : A10504

Pirinç / Brass / Латунь

Koli Ölçüleri / Box Dimensions
525x360x140 mm

Koli Hacmi / Box Volume
0.027 m³

Koli Ağırlığı / Box Weight
5.23

Koli İçi Adet / Pieces In Box
16

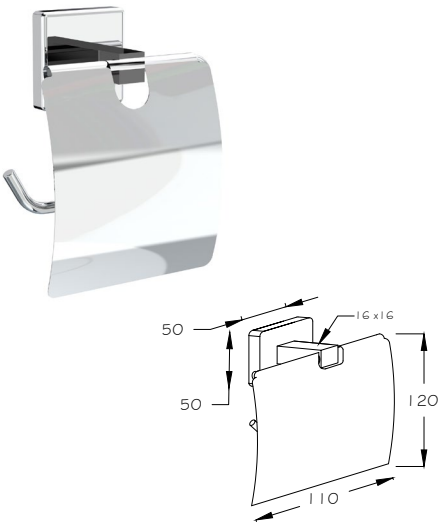

208,00

KAPAKLI KAĞITLIK

Toilet Roll Holder With Cover

Держатель туалетной бумаги с крышкой

Ürün Kodu / Code : A10505

Pirinç / Brass / Латунь

Koli Ölçüleri / Box Dimensions
525x360x140 mm

Koli Hacmi / Box Volume
0.027 m³

Koli Ağırlığı / Box Weight
4.74 kg.

Koli İçi Adet / Pieces In Box
16

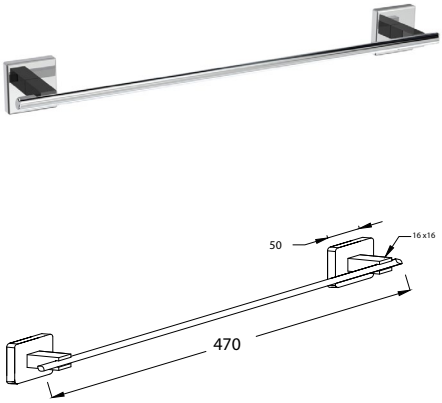

356,00

UZUN HAVLULUK

Towel Bar

Вешалка для полотенца

Ürün Kodu / Code : A10506

Pirinç / Brass / Латунь

Koli Ölçüleri / Box Dimensions
525x360x140 mm

Koli Hacmi / Box Volume
0.027 m³

Koli Ağırlığı / Box Weight
5.57 kg.

Koli İçi Adet / Pieces In Box
10

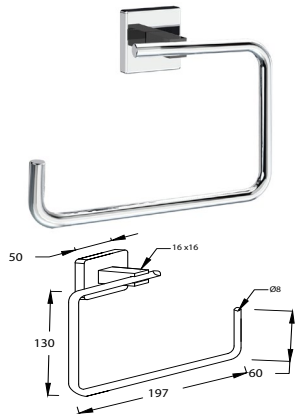

224,00

YUVARLAK HAVLULUK

Towel Ring

Кольцо для полотенца

Ürün Kodu / Code : A10507

Pirinç / Brass / Латунь

Koli Ölçüleri / Box Dimensions
525x360x140 mm

Koli Hacmi / Box Volume
0.027 m³

Koli Ağırlığı / Box Weight
3.34 kg.

Koli İçi Adet / Pieces In Box
8

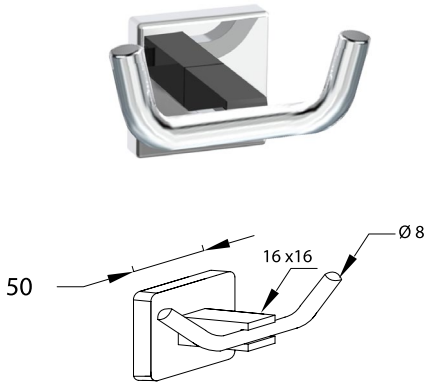

162,00

İKİLİ ASKILIK

Robe Hook

Двойная вешалка

Ürün Kodu / Code : A10508

Pirinç / Brass / Латунь

Koli Ölçüleri / Box Dimensions
525x360x140 mm

Koli Hacmi / Box Volume
0.027 m³

Koli Ağırlığı / Box Weight
9.85 kg.

Koli İçi Adet / Pieces In Box
50

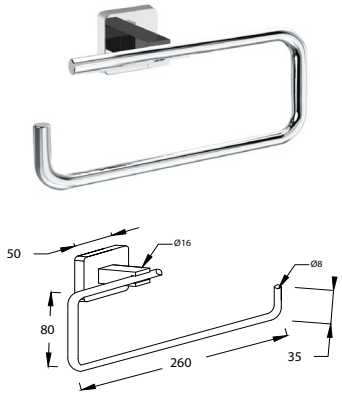

224,00

KAĞIT HAVLULUK

Paper Roll Holder

Держатель бумажного полотенца

Ürün Kodu / Code : A10509

Pirinç / Brass / Латунь

Koli Ölçüleri / Box Dimensions
525x360x140 mm

Koli Hacmi / Box Volume
0.027 m³

Koli Ağırlığı / Box Weight
4.94 kg.

Koli İçi Adet / Pieces In Box
12

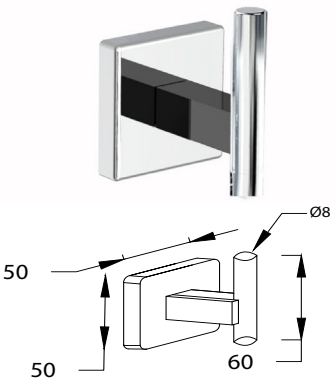

156,00

TEKLİ ASKILIK

Robe Hook

Одинарная Вешалка

Ürün Kodu / Code : A10519

Pirinç / Brass / Латунь

Koli Ölçüleri / Box Dimensions
525x360x140 mm

Koli Hacmi / Box Volume
0.027 m³

Koli Ağırlığı / Box Weight
9.10 kg.

Koli İçi Adet / Pieces In Box
50

Velux

Sağlam Tasarımlar Şık Görünümler...
Veluk seri banyo aksesuarları banyolarınızda şık bir görünüm oluşturmanın yanında vukavemetli duruşu ve yapısıyla göz dolduruyor.

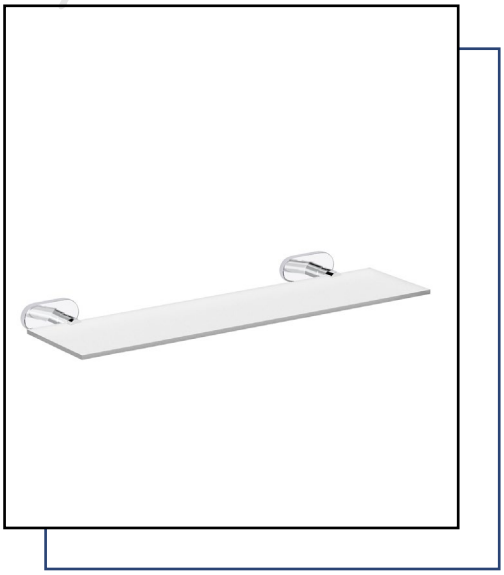

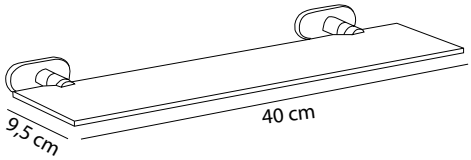

204,00

ETAJER

Glass Shelf

Стеклянная полка

Ürün Kodu / Code : A16101

Pirinç / Brass / Латунь

Koli Ölçüleri / Box Dimensions
525x360x140 mm

Koli Hacmi / Box Volume
0.027 m³

Koli Ağırlığı / Box Weight
6.26 kg.

Koli İçi Adet / Pieces In Box
12

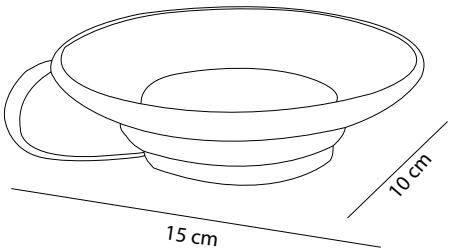

112,00

SABUNLUK

Soap Holder

Мыльница

Ürün Kodu / Code : A16102

Pirinç / Brass / Латунь

Koli Ölçüleri / Box Dimensions
525x360x140 mm

Koli Hacmi / Box Volume
0.027 m³

Koli Ağırlığı / Box Weight
4.16 kg.

Koli İçi Adet / Pieces In Box
16

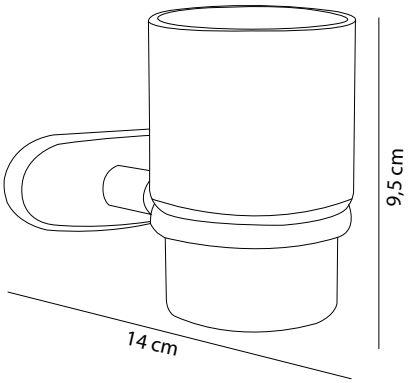

112,00

DİŞ FIRÇALIK

Tumbler

Держатель зубной щетки

Ürün Kodu / Code : A16103

Pirinç / Brass / Латунь

Koli Ölçüleri / Box Dimensions
525x360x140 mm

Koli Hacmi / Box Volume
0.027 m³

Koli Ağırlığı / Box Weight
5.08 kg.

Koli İçi Adet / Pieces In Box
20

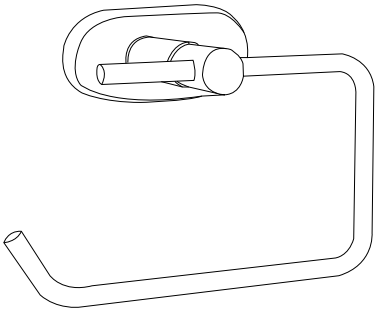

KAĞITLIK

Toiley Roll Holder

Держатель туалетной бумаги

96,00

Ürün Kodu / Code : A16104

Pirinç / Brass / Латунь

Koli Ölçüleri / Box Dimensions
525x360x140 mm

Koli Hacmi / Box Volume
0.027 m³

Koli Ağırlığı / Box Weight
2.84

Koli İçi Adet / Pieces In Box
20

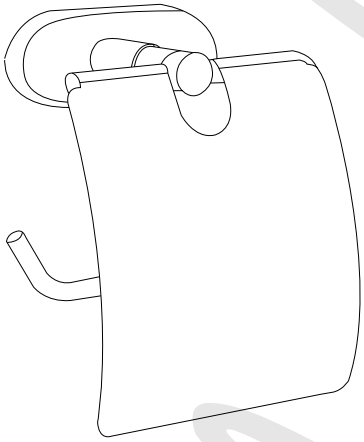

KAPAKLI KAĞITLIK

Toilet Roll Holder With Cover

Держатель туалетной бумаги с крышкой

112,00

Ürün Kodu / Code : A16105

Pirinç / Brass / Латунь

Koli Ölçüleri / Box Dimensions
525x360x140 mm

Koli Hacmi / Box Volume
0.027 m³

Koli Ağırlığı / Box Weight
3.54 kg.

Koli İçi Adet / Pieces In Box
20

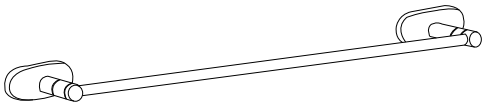

UZUN HAVLULUK

Towel Bar

Вешалка для полотенца

188,00

Ürün Kodu / Code : A16106

Pirinç / Brass / Латунь

Koli Ölçüleri / Box Dimensions
525x360x140 mm

Koli Hacmi / Box Volume
0.027 m³

Koli Ağırlığı / Box Weight
2.42 kg.

Koli İçi Adet / Pieces In Box
15

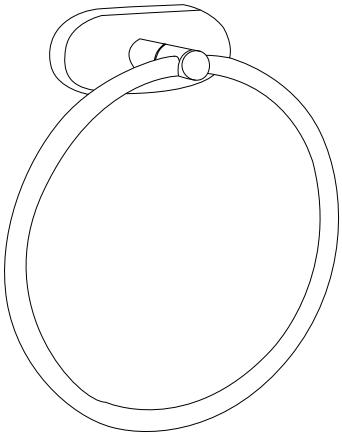

232,00

YUVARLAK HAVLULUK

Towel Ring

Кольцо для полотенца

Ürün Kodu / Code : A12107

Pirinç / Brass / Латунь

Koli Ölçüleri / Box Dimensions
525x360x140 mm

Koli Hacmi / Box Volume
0.027 m³

Koli Ağırlığı / Box Weight
2.77 kg.

Koli İçi Adet / Pieces In Box
8

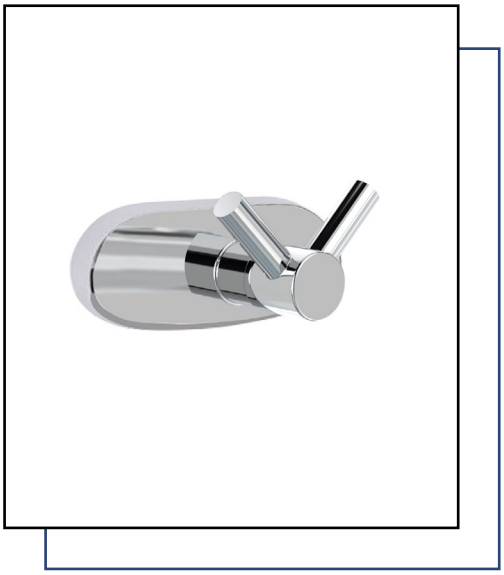

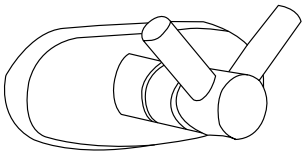

140,00

İKİLİ ASKILIK

Robe Hook

Двойная вешалка

Ürün Kodu / Code : A12108

Pirinç / Brass / Латунь

Koli Ölçüleri / Box Dimensions
525x360x140 mm

Koli Hacmi / Box Volume
0.027 m³

Koli Ağırlığı / Box Weight
8.65 kg.

Koli İçi Adet / Pieces In Box
50

Quadro

Modern tasarımıyla banyo kullanımının yeniden yorumu Velux Serisi, siyah dokusuyla banyolara asalet katarken, fonksiyonel kullanımıyla hayatınızı kolaylaştırıyor.

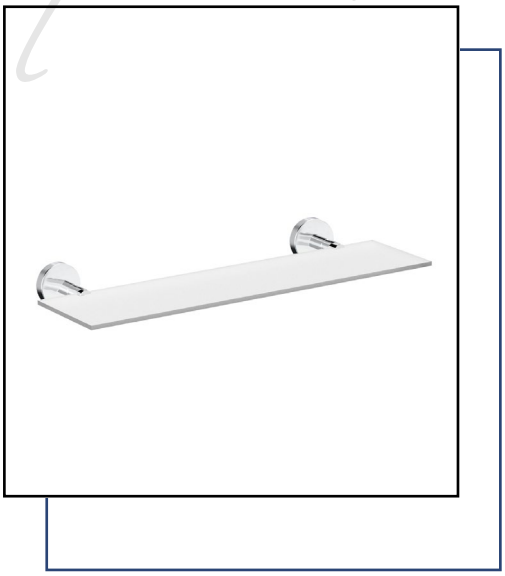

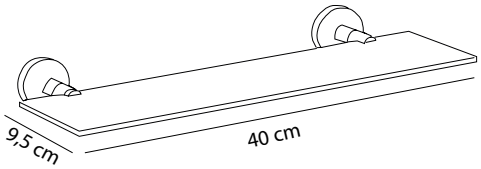

236,00

ETAJER

Glass Shelf

Стеклянная полка

Ürün Kodu / Code : A19101

Pirinç / Brass / Латунь

Koli Ölçüleri / Box Dimensions
525x360x140 mm

Koli Hacmi / Box Volume
0.027 m³

Koli Ağırlığı / Box Weight
6.03 kg.

Koli İçi Adet / Pieces In Box
5

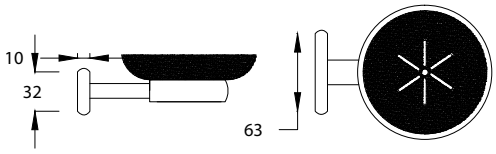

140,00

SABUNLUK

Soap Holder

Мыльница

Ürün Kodu / Code : A19102

Pirinç / Brass / Латунь

Koli Ölçüleri / Box Dimensions
525x360x140 mm

Koli Hacmi / Box Volume
0.027 m³

Koli Ağırlığı / Box Weight
5.38 kg.

Koli İçi Adet / Pieces In Box
16

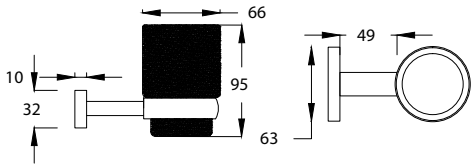

140,00

DİŞ FIRÇALIK

Tumbler

Держатель зубной щетки

Ürün Kodu / Code : A19103

Pirinç / Brass / Латунь

Koli Ölçüleri / Box Dimensions
525x360x140 mm

Koli Hacmi / Box Volume
0.027 m³

Koli Ağırlığı / Box Weight
4.70 kg.

Koli İçi Adet / Pieces In Box
14

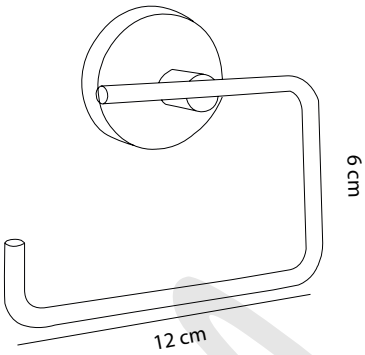

116,00

KAĞITLIK

Toiley Roll Holder

Держатель туалетной бумаги

Ürün Kodu / Code : A19104

Pirinç / Brass / Латунь

Koli Ölçüleri / Box Dimensions
525x360x140 mm

Koli Hacmi / Box Volume
0.027 m³

Koli Ağırlığı / Box Weight
4.83

Koli İçi Adet / Pieces In Box
16

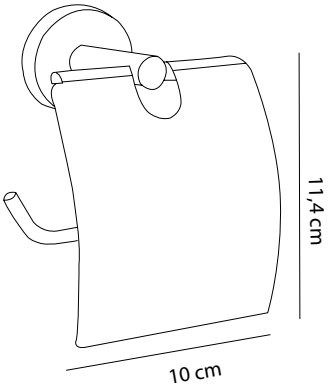

136,00

KAPAKLI KAĞITLIK

Toilet Roll Holder With Cover

Держатель туалетной бумаги с крышкой

Ürün Kodu / Code : A19105

Pirinç / Brass / Латунь

Koli Ölçüleri / Box Dimensions
525x360x140 mm

Koli Hacmi / Box Volume
0.027 m³

Koli Ağırlığı / Box Weight
5.42 kg.

Koli İçi Adet / Pieces In Box
16

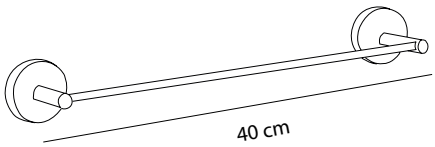

232,00

UZUN HAVLULUK

Towel Bar

Вешалка для полотенца

Ürün Kodu / Code : A19106

Pirinç / Brass / Латунь

Koli Ölçüleri / Box Dimensions
525x360x140 mm

Koli Hacmi / Box Volume
0.027 m³

Koli Ağırlığı / Box Weight
5.14 kg.

Koli İçi Adet / Pieces In Box
10

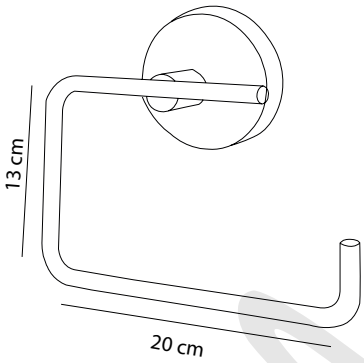

196,00

YUVARLAK HAVLULUK

Towel Ring

Кольцо для полотенца

Ürün Kodu / Code : A19107

Pirinç / Brass / Латунь

Koli Ölçüleri / Box Dimensions
525x360x140 mm

Koli Hacmi / Box Volume
0.027 m³

Koli Ağırlığı / Box Weight
3.10 kg.

Koli İçi Adet / Pieces In Box
8

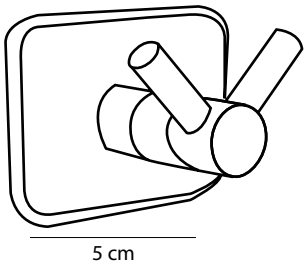

92,00

İKİLİ ASKILIK

Robe Hook

Двойная вешалка

Ürün Kodu / Code : A19108

Pirinç / Brass / Латунь

Koli Ölçüleri / Box Dimensions
525x360x140 mm

Koli Hacmi / Box Volume
0.027 m³

Koli Ağırlığı / Box Weight
9.75 kg.

Koli İçi Adet / Pieces In Box
50

Pirinç / Brass / Латунь

"Modenizm Banyolarınıza İhtişam Getirecek"
Velux Seri Ürünlerimiz Modern Şekli, sağlam yapısı ve ihtişamlı görünümüyle göz doldurucu bir özelliğe sahip.

Rocci

Modern tasarımıyla banyo kullanımının yeniden yorumu Velux Serisi, siyah dokusuyla banyolara asalet katarken, fonksiyonel kullanımıyla hayatınızı kolaylaştırıyor.

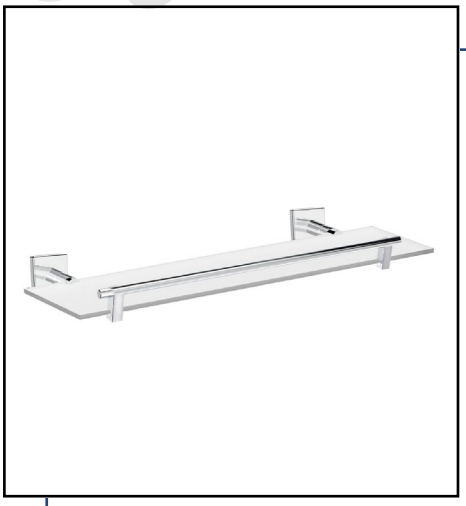

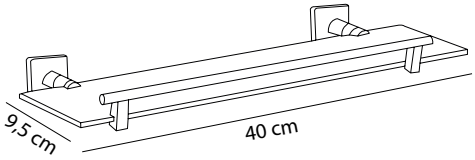

256,00

ETAJER

Glass Shelf

Стеклянная полка

Ürün Kodu / Code : A19101

Pirinç / Brass / Латунь

Koli Ölçüleri / Box Dimensions
525x360x140 mm

Koli Hacmi / Box Volume
0.027 m³

Koli Ağırlığı / Box Weight
6.03 kg.

Koli İçi Adet / Pieces In Box
5

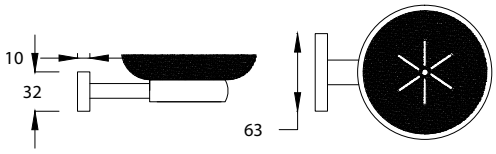

156,00

SABUNLUK

Soap Holder

Мыльница

Ürün Kodu / Code : A19102

Pirinç / Brass / Латунь

Koli Ölçüleri / Box Dimensions
525x360x140 mm

Koli Hacmi / Box Volume
0.027 m³

Koli Ağırlığı / Box Weight
5.38 kg.

Koli İçi Adet / Pieces In Box
16

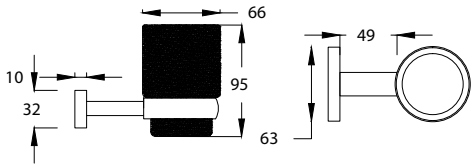

156,00

DİŞ FIRÇALIK

Tumbler

Держатель зубной щетки

Ürün Kodu / Code : A19103

Pirinç / Brass / Латунь

Koli Ölçüleri / Box Dimensions
525x360x140 mm

Koli Hacmi / Box Volume
0.027 m³

Koli Ağırlığı / Box Weight
4.70 kg.

Koli İçi Adet / Pieces In Box
14

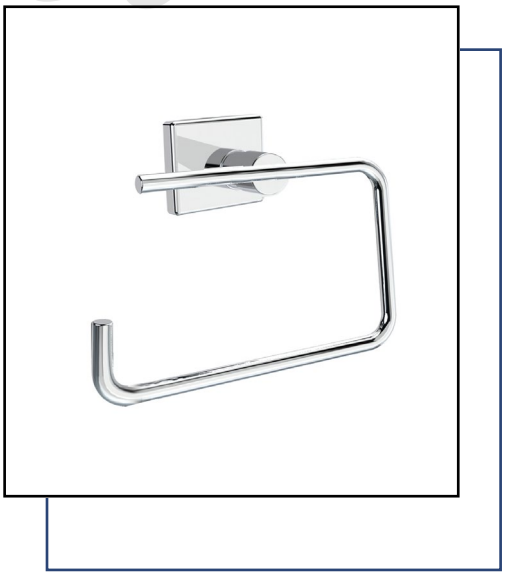

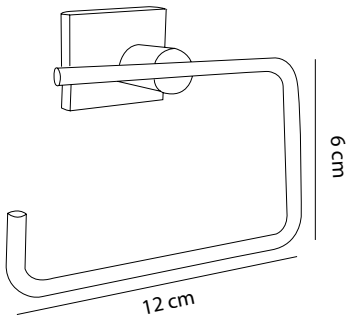

128,00

KAĞITLIK

Toiley Roll Holder

Держатель туалетной бумаги

Ürün Kodu / Code : A19104

Pirinç / Brass / Латунь

Koli Ölçüleri / Box Dimensions
525x360x140 mm

Koli Hacmi / Box Volume
0.027 m³

Koli Ağırlığı / Box Weight
4.83

Koli İçi Adet / Pieces In Box
16

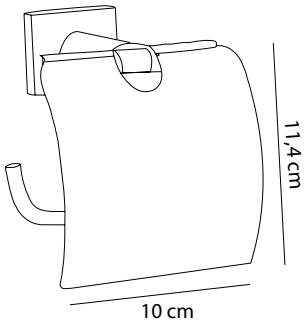

148,00

KAPAKLI KAĞITLIK

Toilet Roll Holder With Cover

Держатель туалетной бумаги с крышкой

Ürün Kodu / Code : A19105

Pirinç / Brass / Латунь

Koli Ölçüleri / Box Dimensions
525x360x140 mm

Koli Hacmi / Box Volume
0.027 m³

Koli Ağırlığı / Box Weight
5.42 kg.

Koli İçi Adet / Pieces In Box
16

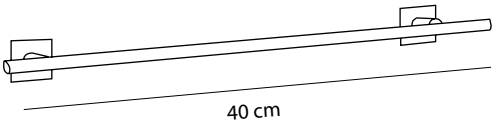

252,00

UZUN HAVLULUK

Towel Bar

Вешалка для полотенца

Ürün Kodu / Code : A19106

Pirinç / Brass / Латунь

Koli Ölçüleri / Box Dimensions
525x360x140 mm

Koli Hacmi / Box Volume
0.027 m³

Koli Ağırlığı / Box Weight
5.14 kg.

Koli İçi Adet / Pieces In Box
10

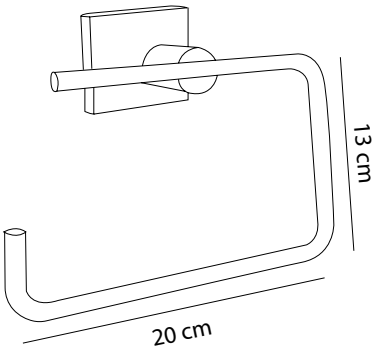

208,00

YUVARLAK HAVLULUK

Towel Ring

Кольцо для полотенца

Ürün Kodu / Code : A19107

Pirinç / Brass / Латунь

Koli Ölçüleri / Box Dimensions
525x360x140 mm

Koli Hacmi / Box Volume
0.027 m³

Koli Ağırlığı / Box Weight
3.10 kg.

Koli İçi Adet / Pieces In Box
8

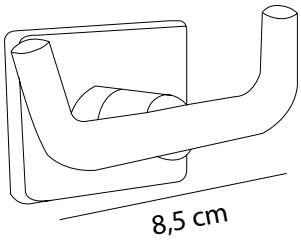

108,00

İKİLİ ASKILIK

Robe Hook

Двойная вешалка

Ürün Kodu / Code : A19108

Pirinç / Brass / Латунь

Koli Ölçüleri / Box Dimensions
525x360x140 mm

Koli Hacmi / Box Volume
0.027 m³

Koli Ağırlığı / Box Weight
9.75 kg.

Koli İçi Adet / Pieces In Box
50

Pirinç / Brass / Латунь

Rocci Seri Ürünlerimiz Yapılarınızda estetik ve gösterişi bir arada sunuyor.

Vega

Modern tasarımıyla banyo kullanımının yeniden yorumu Velux Serisi, siyah dokusuyla banyolara asalet katarken, fonksiyonel kullanımıyla hayatınızı kolaylaştırıyor.

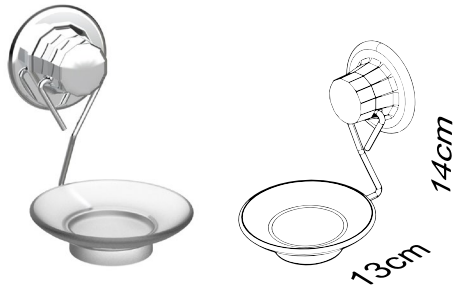

120,00

SABUNLUK

Robe Hook

Двойная вешалка

Ürün Kodu / Code : Z18102

ABS - Demir / ABS - Iron / АБС - железо

Koli Ölçüleri / Box Dimensions
525x360x140 mm

Koli Hacmi / Box Volume
0.027 m³

Koli Ağırlığı / Box Weight
9.85 kg.

Koli İçi Adet / Pieces In Box
50

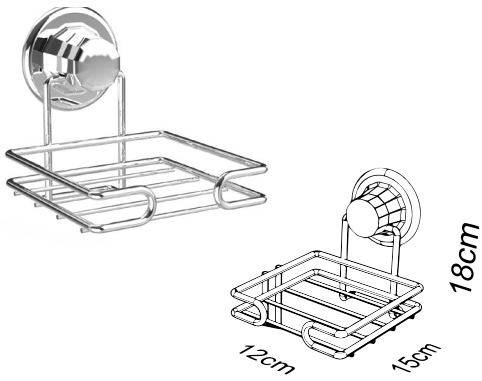

120,00

TEL SABUNLUK

Paper Roll Holder

Держатель бумажного полотенца

Ürün Kodu / Code : Z18152

ABS - Demir / ABS - Iron / АБС - железо

Koli Ölçüleri / Box Dimensions
525x360x140 mm

Koli Hacmi / Box Volume
0.027 m³

Koli Ağırlığı / Box Weight
4.94 kg.

Koli İçi Adet / Pieces In Box
12

120,00

DİŞ FIRÇALIK

Paper Roll Holder

Держатель бумажного полотенца

Ürün Kodu / Code : Z18103

ABS - Demir / ABS - Iron / АБС - железо

Koli Ölçüleri / Box Dimensions
525x360x140 mm

Koli Hacmi / Box Volume
0.027 m³

Koli Ağırlığı / Box Weight
4.94 kg.

Koli İçi Adet / Pieces In Box
12

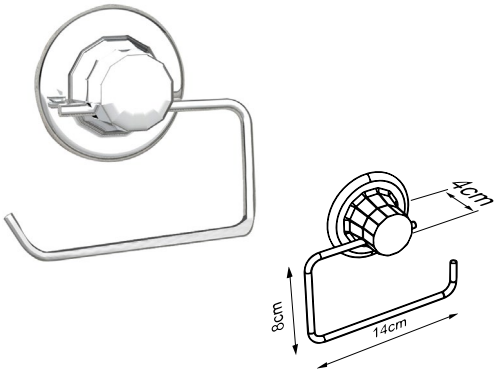

100,00

KAĞITLIK

Toiley Roll Holder

Держатель туалетной бумаги

Ürün Kodu / Code : Z18104

ABS - Demir / ABS - Iron / АБС - железо

Koli Ölçüleri / Box Dimensions
525x360x140 mm

Koli Hacmi / Box Volume
0.027 m³

Koli Ağırlığı / Box Weight
9.85 kg.

Koli İçi Adet / Pieces In Box
50

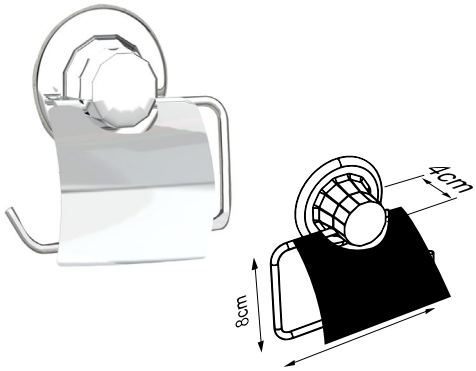

112,00

KAPAKLI KAĞITLIK

Toilet Roll Holder With Cover

Держатель туалетной бумаги с крышкой

Ürün Kodu / Code : Z18105

ABS - Demir / ABS - Iron / АБС - железо

Koli Ölçüleri / Box Dimensions
525x360x140 mm

Koli Hacmi / Box Volume
0.027 m³

Koli Ağırlığı / Box Weight
9.85 kg.

Koli İçi Adet / Pieces In Box
50

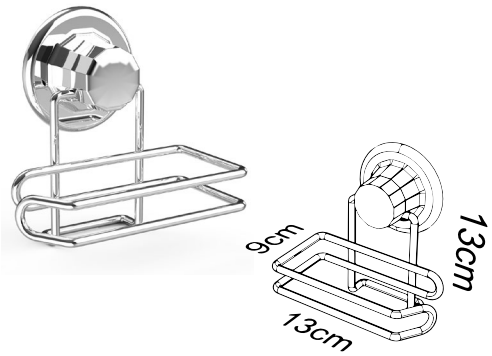

112,00

DESTEKLİ KAĞITLIK

Robe Hook

Двойная вешалка

Ürün Kodu / Code : Z18154

ABS - Demir / ABS - Iron / АБС - железо

Koli Ölçüleri / Box Dimensions
525x360x140 mm

Koli Hacmi / Box Volume
0.027 m³

Koli Ağırlığı / Box Weight
9.85 kg.

Koli İçi Adet / Pieces In Box
50

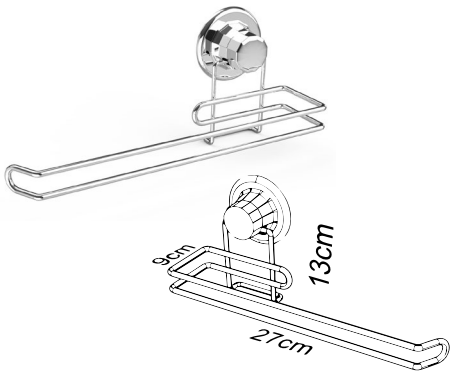

112,00

KAĞIT HAVLULUK

Paper Roll Holder

Держатель бумажного полотенца

Ürün Kodu / Code : Z18109

BS - Demir / ABS - Iron / АБС - железо

Koli Ölçüleri / Box Dimensions
525x360x140 mm

Koli Hacmi / Box Volume
0.027 m³

Koli Ağırlığı / Box Weight
4.94 kg.

Koli İçi Adet / Pieces In Box
12

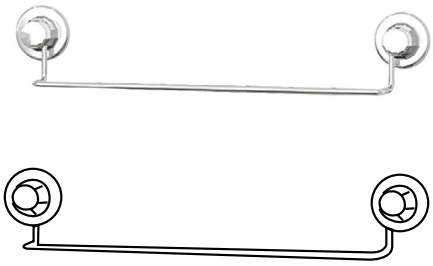

184,00

UZUN HAVLULUK

Towel Bar

Вешалка для полотенца

Ürün Kodu / Code : Z18106

ABS - Demir / ABS - Iron / АБС - железо

Koli Ölçüleri / Box Dimensions
525x360x140 mm

Koli Hacmi / Box Volume
0.027 m³

Koli Ağırlığı / Box Weight
4.94 kg.

Koli İçi Adet / Pieces In Box
12

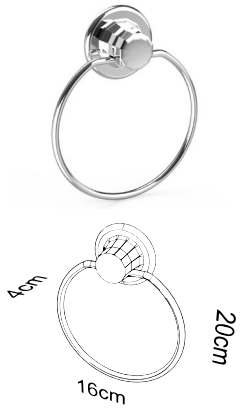

112,00

YUVARLAK HAVLULUK

Paper Roll Holder

Держатель бумажного полотенца

Ürün Kodu / Code : Z18107

ABS - Demir / ABS - Iron / АБС - железо

Koli Ölçüleri / Box Dimensions
525x360x140 mm

Koli Hacmi / Box Volume
0.027 m³

Koli Ağırlığı / Box Weight
4.94 kg.

Koli İçi Adet / Pieces In Box
12

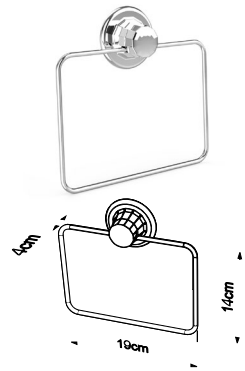

112,00

KARE HAVLULUK

Robe Hook

Двойная вешалка

Ürün Kodu / Code : Z18167

ABS - Demir / ABS - Iron / АБС - железо

Koli Ölçüleri / Box Dimensions
525x360x140 mm

Koli Hacmi / Box Volume
0.027 m³

Koli Ağırlığı / Box Weight
9.85 kg.

Koli İçi Adet / Pieces In Box
50

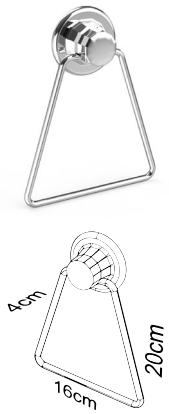

112,00

ÜÇGEN HAVLULUK

Robe Hook

Двойная вешалка

Ürün Kodu / Code : Z18167

ABS - Demir / ABS - Iron / АБС - железо

Koli Ölçüleri / Box Dimensions
525x360x140 mm

Koli Hacmi / Box Volume
0.027 m³

Koli Ağırlığı / Box Weight
9.85 kg.

Koli İçi Adet / Pieces In Box
50

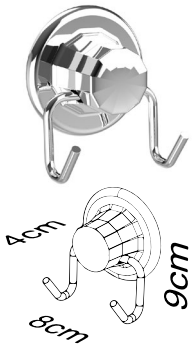

96,00

İKİLİ ASKILIK

Paper Roll Holder

Держатель бумажного полотенца

Ürün Kodu / Code : Z18108

ABS - Demir / ABS - Iron / АБС - железо

Koli Ölçüleri / Box Dimensions
525x360x140 mm

Koli Hacmi / Box Volume
0.027 m³

Koli Ağırlığı / Box Weight
4.94 kg.

Koli İçi Adet / Pieces In Box
12

Vega Black

Modern tasarımıyla banyo kullanımının yeniden yorumu Velux Serisi, siyah dokusuyla banyolara asalet katarken, fonksiyonel kullanımıyla hayatınızı kolaylaştırıyor.

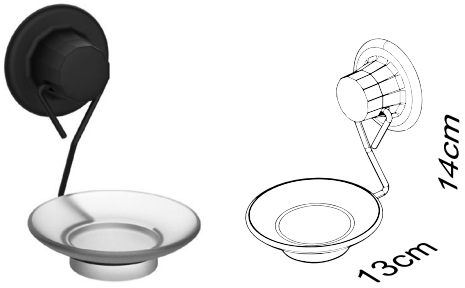

120,00

SABUNLUK

Robe Hook

Двойная вешалка

Ürün Kodu / Code : Z18402

ABS - Demir / ABS - Iron / АБС - железо

Koli Ölçüleri / Box Dimensions
525x360x140 mm

Koli Hacmi / Box Volume
0.027 m³

Koli Ağırlığı / Box Weight
9.85 kg.

Koli İçi Adet / Pieces In Box
50

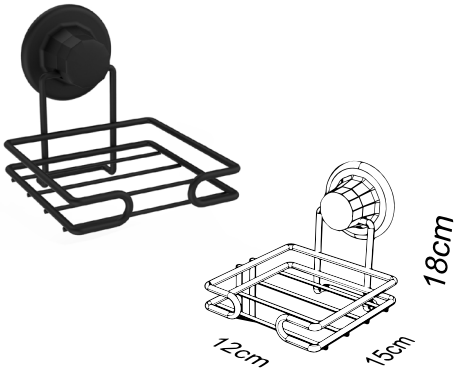

120,00

TEL SABUNLUK

Paper Roll Holder

Держатель бумажного полотенца

Ürün Kodu / Code : Z18452

ABS - Demir / ABS - Iron / АБС - железо

Koli Ölçüleri / Box Dimensions
525x360x140 mm

Koli Hacmi / Box Volume
0.027 m³

Koli Ağırlığı / Box Weight
4.94 kg.

Koli İçi Adet / Pieces In Box
12

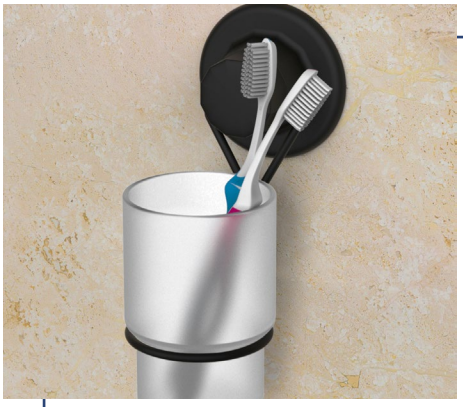

120,00

DİŞ FIRÇALIK

Paper Roll Holder

Держатель бумажного полотенца

Ürün Kodu / Code : Z18452

ABS - Demir / ABS - Iron / АБС - железо

Koli Ölçüleri / Box Dimensions
525x360x140 mm

Koli Hacmi / Box Volume
0.027 m³

Koli Ağırlığı / Box Weight
4.94 kg.

Koli İçi Adet / Pieces In Box
12

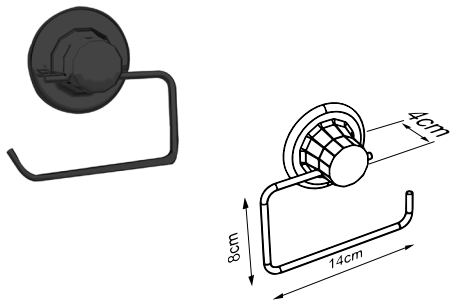

100,00

KAĞITLIK

Toiley Roll Holder

Держатель туалетной бумаги

Ürün Kodu / Code : Z18404

ABS - Demir / ABS - Iron / АБС - железо

Koli Ölçüleri / Box Dimensions
525x360x140 mm

Koli Hacmi / Box Volume
0.027 m³

Koli Ağırlığı / Box Weight
9.85 kg.

Koli İçi Adet / Pieces In Box
50

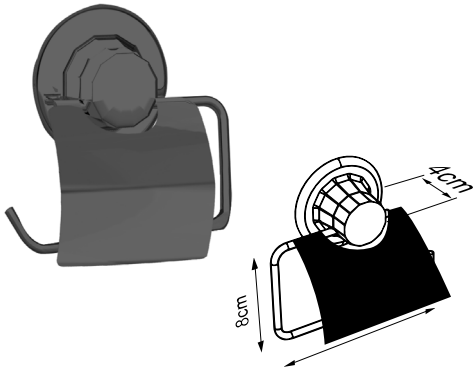

112,00

KAPAKLI KAĞITLIK

Toilet Roll Holder With Cover

Держатель туалетной бумаги с крышкой

Ürün Kodu / Code : Z18405

ABS - Demir / ABS - Iron / АБС - железо

Koli Ölçüleri / Box Dimensions
525x360x140 mm

Koli Hacmi / Box Volume
0.027 m³

Koli Ağırlığı / Box Weight
9.85 kg.

Koli İçi Adet / Pieces In Box
50

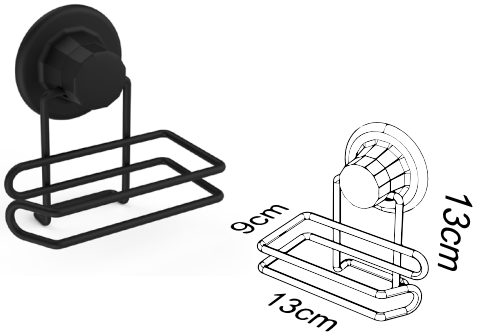

112,00

DESTEKLİ KAĞITLIK

Robe Hook

Двойная вешалка

Ürün Kodu / Code : Z18454

ABS - Demir / ABS - Iron / АБС - железо

Koli Ölçüleri / Box Dimensions
525x360x140 mm

Koli Hacmi / Box Volume
0.027 m³

Koli Ağırlığı / Box Weight
9.85 kg.

Koli İçi Adet / Pieces In Box
50

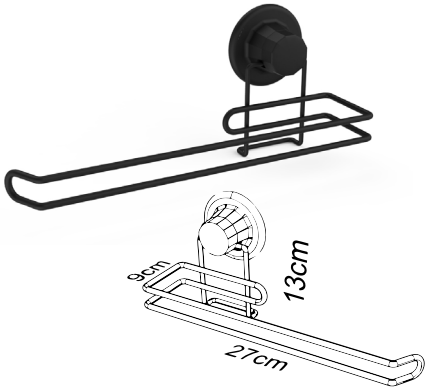

112,00

KAĞIT HAVLULUK

Paper Roll Holder

Держатель бумажного полотенца

Ürün Kodu / Code : Z18409

BS - Demir / ABS - Iron / АБС - железо

Koli Ölçüleri / Box Dimensions
525x360x140 mm

Koli Hacmi / Box Volume
0.027 m³

Koli Ağırlığı / Box Weight
4.94 kg.

Koli İçi Adet / Pieces In Box
12

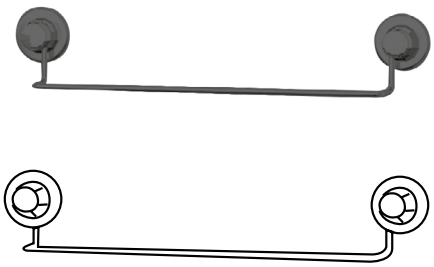

184,00

UZUN HAVLULUK

Towel Bar

Вешалка для полотенца

Ürün Kodu / Code : Z18406

ABS - Demir / ABS - Iron / АБС - железо

Koli Ölçüleri / Box Dimensions
525x360x140 mm

Koli Hacmi / Box Volume
0.027 m³

Koli Ağırlığı / Box Weight
4.94 kg.

Koli İçi Adet / Pieces In Box
12

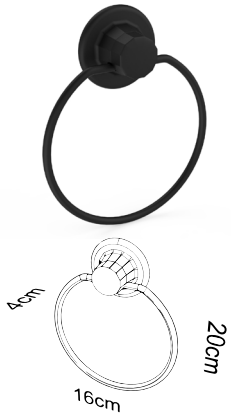

112,00

YUVARLAK HAVLULUK

Paper Roll Holder

Держатель бумажного полотенца

Ürün Kodu / Code : Z18407

ABS - Demir / ABS - Iron / АБС - железо

Koli Ölçüleri / Box Dimensions
525x360x140 mm

Koli Hacmi / Box Volume
0.027 m³

Koli Ağırlığı / Box Weight
4.94 kg.

Koli İçi Adet / Pieces In Box
12

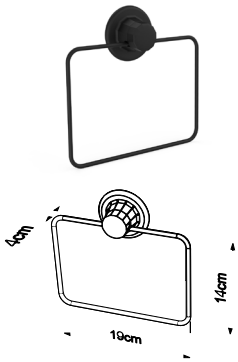

112,00

KARE HAVLULUK

Robe Hook

Двойная вешалка

Ürün Kodu / Code : Z18457

ABS - Demir / ABS - Iron / АБС - железо

Koli Ölçüleri / Box Dimensions
525x360x140 mm

Koli Hacmi / Box Volume
0.027 m³

Koli Ağırlığı / Box Weight
9.85 kg.

Koli İçi Adet / Pieces In Box
50

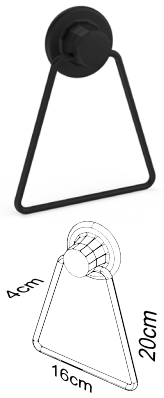

112,00

ÜÇGEN HAVLULUK

Robe Hook

Двойная вешалка

Ürün Kodu / Code : Z18467

ABS - Demir / ABS - Iron / АБС - железо

Koli Ölçüleri / Box Dimensions
525x360x140 mm

Koli Hacmi / Box Volume
0.027 m³

Koli Ağırlığı / Box Weight
9.85 kg.

Koli İçi Adet / Pieces In Box
50

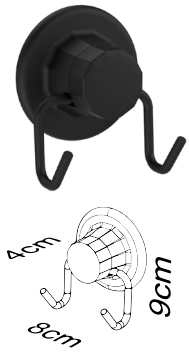

96,00

İKİLİ ASKILIK

Paper Roll Holder

Держатель бумажного полотенца

Ürün Kodu / Code : Z18408

ABS - Demir / ABS - Iron / АБС - железо

Koli Ölçüleri / Box Dimensions
525x360x140 mm

Koli Hacmi / Box Volume
0.027 m³

Koli Ağırlığı / Box Weight
4.94 kg.

Koli İçi Adet / Pieces In Box
12

Dolce

Zamana ayak uyduran estetik anlayışını, yıllara dayanan tecrübemizle harmanlayarak ideal çözümleri hayata geçiriyoruz. Göz alıcı tasarım ve kusursuz işlevselliği banyonuzda buluşturarak, size gerçek konforun keyfini yaşatıyoruz.

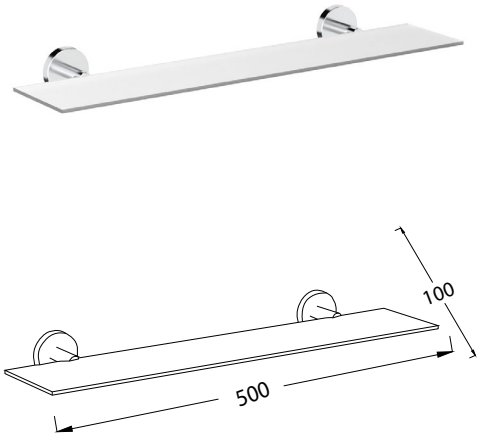

124,00

ETAJER

Glass Shelf
Стеклянная полка

Ürün Kodu / Code : A18101

Alüminyum / Aluminum / Алюминий

Koli Ölçüleri / Box Dimensions
525x360x140 mm

Koli Hacmi / Box Volume
0.027 m³

Koli Ağırlığı / Box Weight
6.00 kg.

Koli İçi Adet / Pieces In Box
12

72,00

SABUNLUK

Soap Holder
Мыльница

Ürün Kodu / Code : A18102

Alüminyum / Aluminum / Алюминий

Koli Ölçüleri / Box Dimensions
525x360x140 mm

Koli Hacmi / Box Volume
0.027 m³

Koli Ağırlığı / Box Weight
1.71 kg.

Koli İçi Adet / Pieces In Box
16

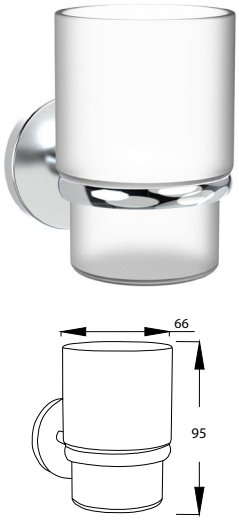

72,00

DİŞ FIRÇALIK

Tumbler
Держатель зубной щетки

Ürün Kodu / Code : A18103

Alüminyum / Aluminum / Алюминий

Koli Ölçüleri / Box Dimensions
525x360x140 mm

Koli Hacmi / Box Volume
0.027 m³

Koli Ağırlığı / Box Weight
2.04 kg.

Koli İçi Adet / Pieces In Box
20

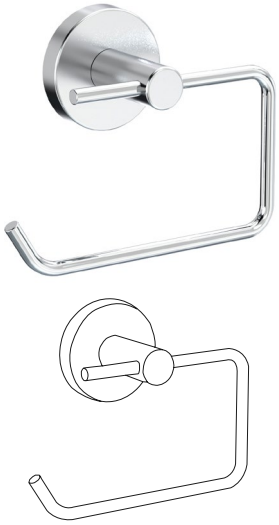

60,00

KAĞITLIK

Toiley Roll Holder
Держатель туалетной бумаги

Ürün Kodu / Code : A18104

Alüminyum / Aluminum / Алюминий

Koli Ölçüleri / Box Dimensions
525x360x140 mm

Koli Hacmi / Box Volume
0.027 m³

Koli Ağırlığı / Box Weight
3.86 kg.

Koli İçi Adet / Pieces In Box
20

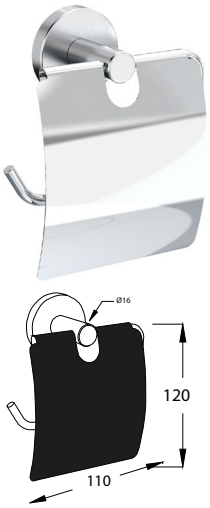

76,00

KAPAKLI KAĞITLIK

Toilet Roll Holder With Cover
Держатель туалетной бумаги с крышкой

Ürün Kodu / Code : A17105

Alüminyum / Aluminum / Алюминий

Koli Ölçüleri / Box Dimensions
525x360x140 mm

Koli Hacmi / Box Volume
0.027 m³

Koli Ağırlığı / Box Weight
5.50 kg.

Koli İçi Adet / Pieces In Box
20

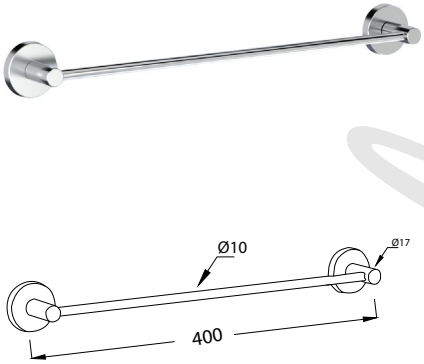

104,00

UZUN HAVLULUK

Towel Bar
Вешалка для полотенца

Ürün Kodu / Code : A18106

Alüminyum / Aluminum / Алюминий

Koli Ölçüleri / Box Dimensions
525x360x140 mm

Koli Hacmi / Box Volume
0.027 m³

Koli Ağırlığı / Box Weight
5.94 kg.

Koli İçi Adet / Pieces In Box
15

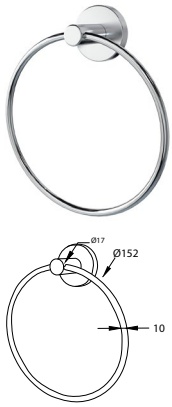

80,00

YUVARLAK HAVLULUK

Towel Ring

Кольцо для полотенца

Ürün Kodu / Code : A18107

Alüminyum / Aluminum / Алюминий

Koli Ölçüleri / Box Dimensions
525x360x140 mm

Koli Hacmi / Box Volume
0.027 m³

Koli Ağırlığı / Box Weight
4.14 kg.

Koli İçi Adet / Pieces In Box
15

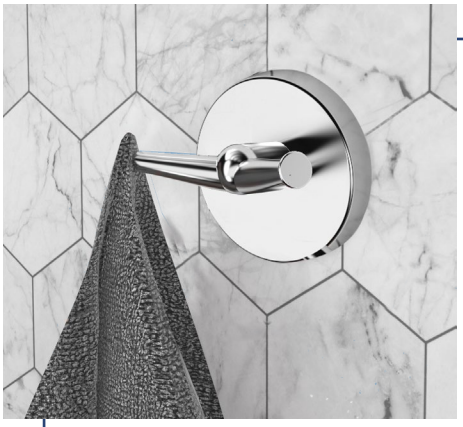

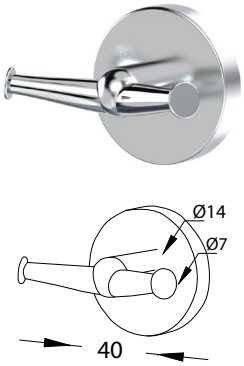

48,00

İKİLİ ASKILIK

Robe Hook

Двойная вешалка

Ürün Kodu / Code : A18108

Alüminyum / Aluminum / Алюминий

Koli Ölçüleri / Box Dimensions
525x360x140 mm

Koli Hacmi / Box Volume
0.027 m³

Koli Ağırlığı / Box Weight
4.40 kg.

Koli İçi Adet / Pieces In Box
50

64,00

KAĞIT HAVLULUK

Paper Roll Holder

Держатель бумажного полотенца

Ürün Kodu / Code : A18109

Alüminyum / Aluminum / Алюминий

Koli Ölçüleri / Box Dimensions
525x360x140 mm

Koli Hacmi / Box Volume
0.027 m³

Koli Ağırlığı / Box Weight
2.77 kg.

Koli İçi Adet / Pieces In Box
12

80,00

KAPAKLI KAĞIT HAVLULUK

Paper Roll Holder with Cover

Держатель бумажного полотенца с крышкой

Ürün Kodu / Code : A18110

Alüminyum / Aluminum / Алюминий

Koli Ölçüleri / Box Dimensions
525x360x140 mm

Koli Hacmi / Box Volume
0.027 m³

Koli Ağırlığı / Box Weight
3.48 kg.

Koli İçi Adet / Pieces In Box
12

Askiliklar

COAT HANGERS

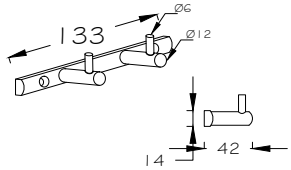

76,00

İKİLİ SET ASKILIK

2 Hooks

Двойная вешалка

Ürün Kodu / Code : A00102

Zamak / Zinc / Цинк

Koli Ölçüleri / Box Dimensions
525x360x140 mm

Koli Hacmi / Box Volume
0.027 m³

Koli Ağırlığı / Box Weight
6,05 Kg.

Koli İçi Adet / Pieces In Box
50

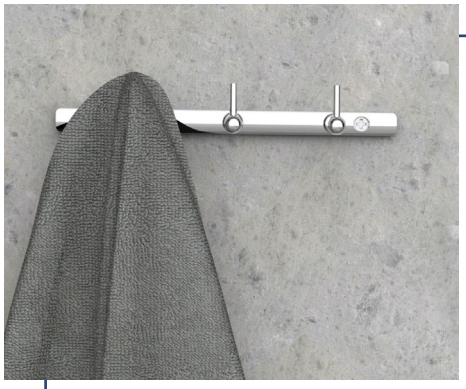

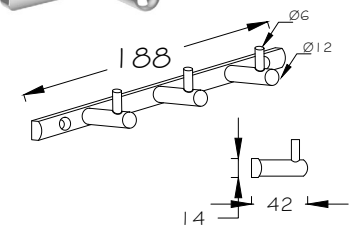

104,00

ÜÇLÜ SET ASKILIK

3 Hooks

Тройная вешалка

Ürün Kodu / Code : A00103

Zamak / Zinc / Цинк

Koli Ölçüleri / Box Dimensions
525x360x140 mm

Koli Hacmi / Box Volume
0.027 m³

Koli Ağırlığı / Box Weight
8,15 Kg.

Koli İçi Adet / Pieces In Box
50

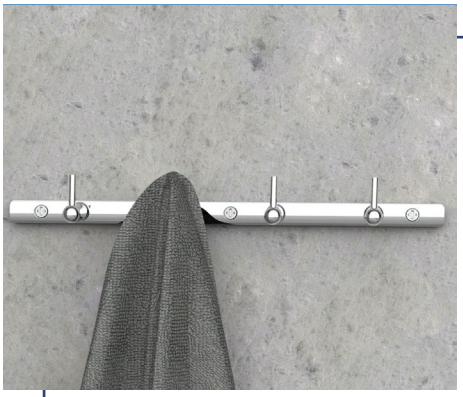

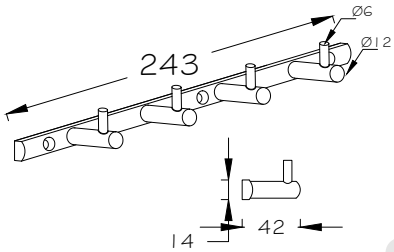

136,00

DÖRTLÜ SET ASKILIK

4 Hooks

Четверная вешалка

Ürün Kodu / Code : A00104

Zamak / Zinc / Цинк

Koli Ölçüleri / Box Dimensions
525x360x140 mm

Koli Hacmi / Box Volume
0.027 m³

Koli Ağırlığı / Box Weight
8,92 Kg.

Koli İçi Adet / Pieces In Box
40

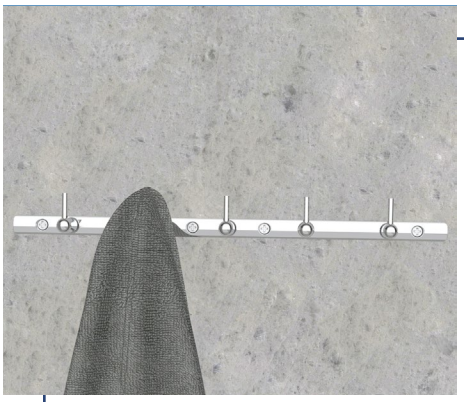

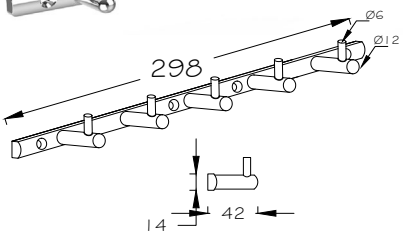

164,00

BEŞLİ SET ASKILIK

5 Hooks

Пятерная вешалка

Ürün Kodu / Code : A00105

Zamak / Zinc / Цинк

Koli Ölçüleri / Box Dimensions
525x360x140 mm

Koli Hacmi / Box Volume
0.027 m³

Koli Ağırlığı / Box Weight
10,44 Kg.

Koli İçi Adet / Pieces In Box
40

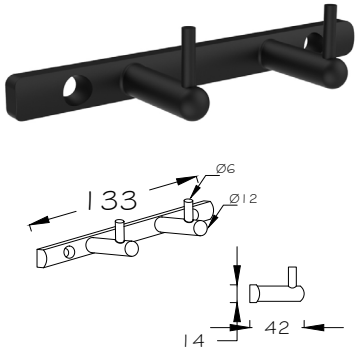

76,00

İKİLİ SET ASKILIK

2 Hooks

Двойная вешалка

Ürün Kodu / Code : A00402

Zamak / Zinc / Цинк

Koli Ölçüleri / Box Dimensions
525x360x140 mm

Koli Hacmi / Box Volume
0.027 m³

Koli Ağırlığı / Box Weight
6,05 Kg.

Koli İçi Adet / Pieces In Box
50

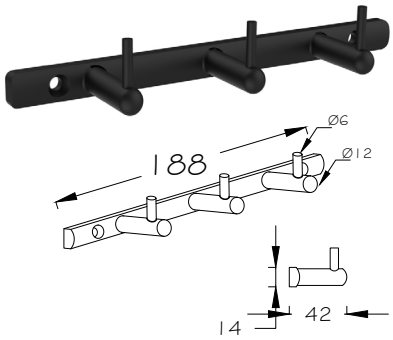

104,00

ÜÇLÜ SET ASKILIK

3 Hooks

Тройная вешалка

Ürün Kodu / Code : A00403

Zamak / Zinc / Цинк

Koli Ölçüleri / Box Dimensions
525x360x140 mm

Koli Hacmi / Box Volume
0.027 m³

Koli Ağırlığı / Box Weight
8,15 Kg.

Koli İçi Adet / Pieces In Box
50

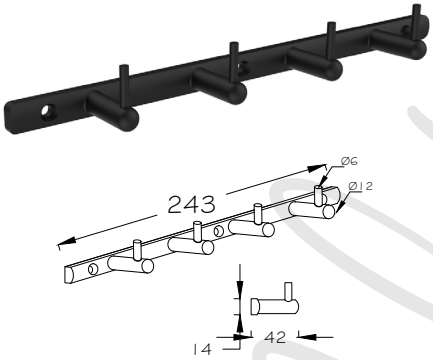

136,00

DÖRTLÜ SET ASKILIK

4 Hooks

Четверная вешалка

Ürün Kodu / Code : A00404

Zamak / Zinc / Цинк

Koli Ölçüleri / Box Dimensions
525x360x140 mm

Koli Hacmi / Box Volume
0.027 m³

Koli Ağırlığı / Box Weight
8,92 Kg.

Koli İçi Adet / Pieces In Box
40

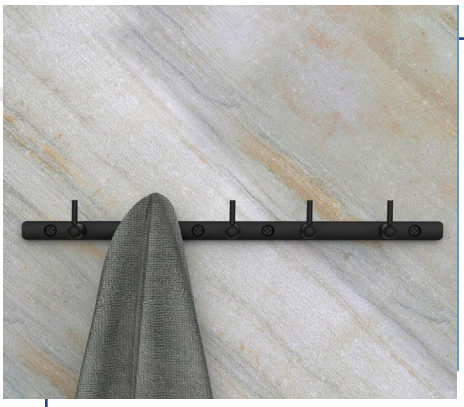

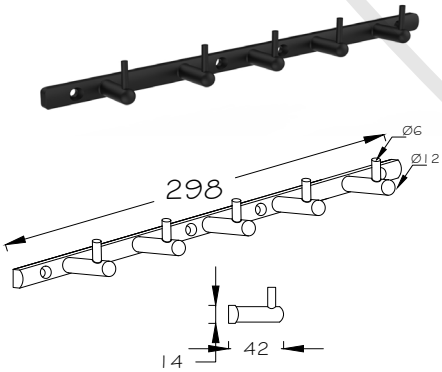

164,00

BEŞLİ SET ASKILIK

5 Hooks

Пятерная вешалка

Ürün Kodu / Code : A00405

Zamak / Zinc / Цинк

Koli Ölçüleri / Box Dimensions
525x360x140 mm

Koli Hacmi / Box Volume
0.027 m³

Koli Ağırlığı / Box Weight
10,44 Kg.

Koli İçi Adet / Pieces In Box
40

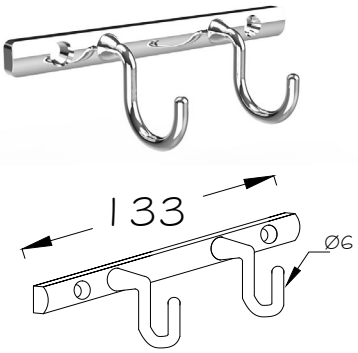

72,00

İKİLİ SET ASKILIK

2 Hooks

Двойная вешалка

Ürün Kodu / Code : A00402

Zamak / Zinc / Цинк

Koli Ölçüleri / Box Dimensions
525x360x140 mm

Koli Hacmi / Box Volume
0.027 m³

Koli Ağırlığı / Box Weight
6,05 Kg.

Koli İçi Adet / Pieces In Box
50

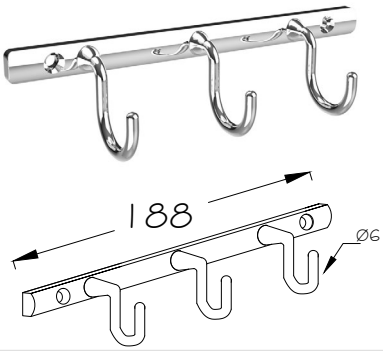

92,00

ÜÇLÜ SET ASKILIK

3 Hooks

Тройная вешалка

Ürün Kodu / Code : A00403

Zamak / Zinc / Цинк

Koli Ölçüleri / Box Dimensions
525x360x140 mm

Koli Hacmi / Box Volume
0.027 m³

Koli Ağırlığı / Box Weight
8,15 Kg.

Koli İçi Adet / Pieces In Box
50

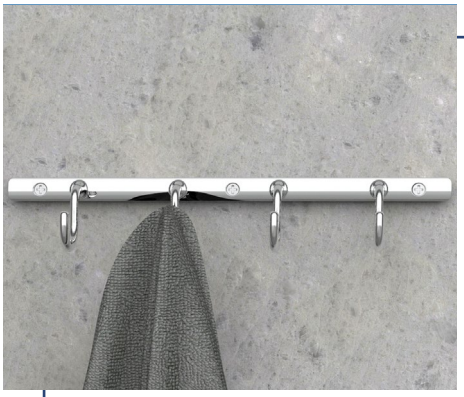

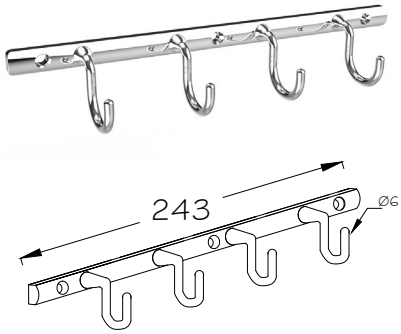

124,00

DÖRTLÜ SET ASKILIK

4 Hooks

Четверная вешалка

Ürün Kodu / Code : A004034

Zamak / Zinc / Цинк

Koli Ölçüleri / Box Dimensions
525x360x140 mm

Koli Hacmi / Box Volume
0.027 m³

Koli Ağırlığı / Box Weight
8,92 Kg.

Koli İçi Adet / Pieces In Box
40

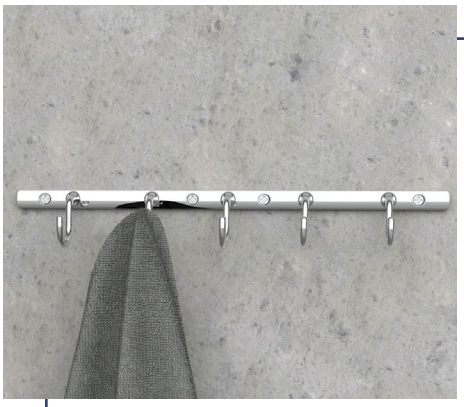

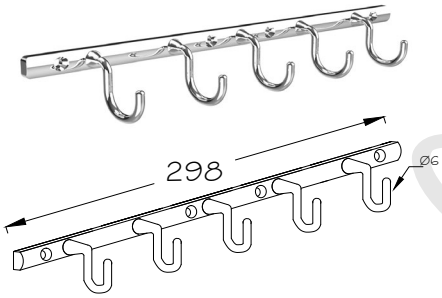

148,00

BEŞLİ SET ASKILIK

5 Hooks

Пятерная вешалка

Ürün Kodu / Code : A004035

Zamak / Zinc / Цинк

Koli Ölçüleri / Box Dimensions
525x360x140 mm

Koli Hacmi / Box Volume
0.027 m³

Koli Ağırlığı / Box Weight
10,44 Kg.

Koli İçi Adet / Pieces In Box
40

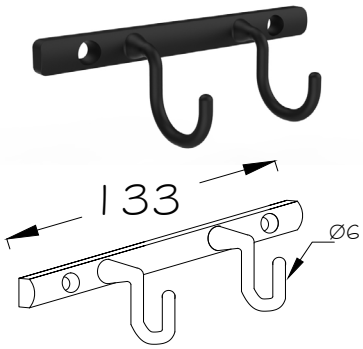

72,00

İKİLİ SET ASKILIK

2 Hooks

Двойная вешалка

Ürün Kodu / Code : A00412

Zamak / Zinc / Цинк

Koli Ölçüleri / Box Dimensions
525x360x140 mm

Koli Hacmi / Box Volume
0.027 m³

Koli Ağırlığı / Box Weight
6,05 Kg.

Koli İçi Adet / Pieces In Box
50

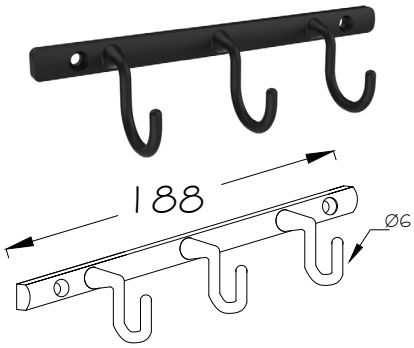

92,00

ÜÇLÜ SET ASKILIK

3 Hooks

Тройная вешалка

Ürün Kodu / Code : A004123

Zamak / Zinc / Цинк

Koli Ölçüleri / Box Dimensions
525x360x140 mm

Koli Hacmi / Box Volume
0.027 m³

Koli Ağırlığı / Box Weight
8,15 Kg.

Koli İçi Adet / Pieces In Box
50

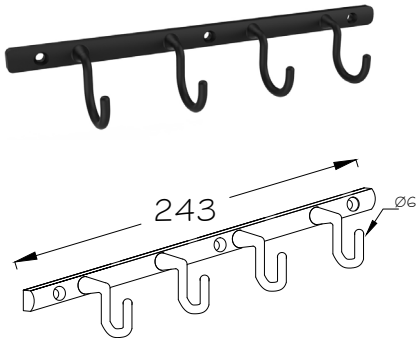

124,00

DÖRTLÜ SET ASKILIK

4 Hooks

Четверная вешалка

Ürün Kodu / Code : A004124

Zamak / Zinc / Цинк

Koli Ölçüleri / Box Dimensions
525x360x140 mm

Koli Hacmi / Box Volume
0.027 m³

Koli Ağırlığı / Box Weight
8,92 Kg.

Koli İçi Adet / Pieces In Box
40

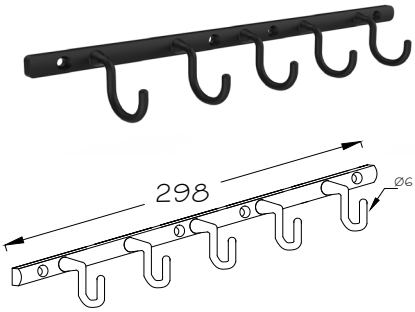

148,00

BEŞLİ SET ASKILIK

5 Hooks

Пятерная вешалка

Ürün Kodu / Code : A004125

Zamak / Zinc / Цинк

Koli Ölçüleri / Box Dimensions
525x360x140 mm

Koli Hacmi / Box Volume
0.027 m³

Koli Ağırlığı / Box Weight
10,44 Kg.

Koli İçi Adet / Pieces In Box
40

Sampuanliklar

SPONGE HOLDERS

Dove
pure & sensitive
nutrium moisture

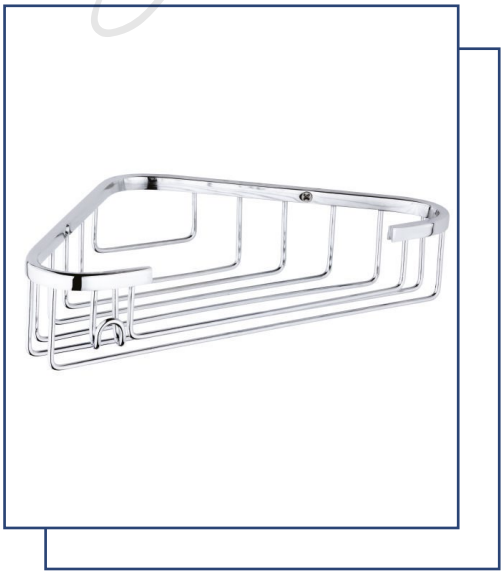

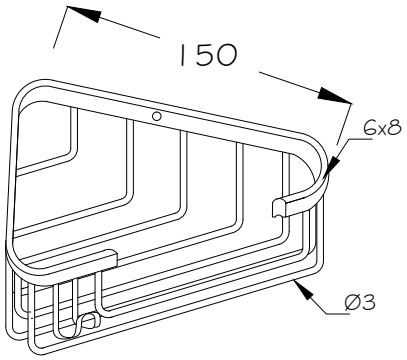

200,00

15x15 cm
TEK KATLI ŞAMPUANLIK

15x15 1 Floor

15x15 Угловая Полка
Решетка Одинарная

Ürün Kodu / Code : A21101

Pirinç / Brass / Латунь

Koli Ölçüleri / Box Dimensions
410x250x320 mm

Koli Hacmi / Box Volume
0.033 m³

Koli Ağırlığı / Box Weight
3,12 Kg.

Koli İçi Adet / Pieces In Box
12

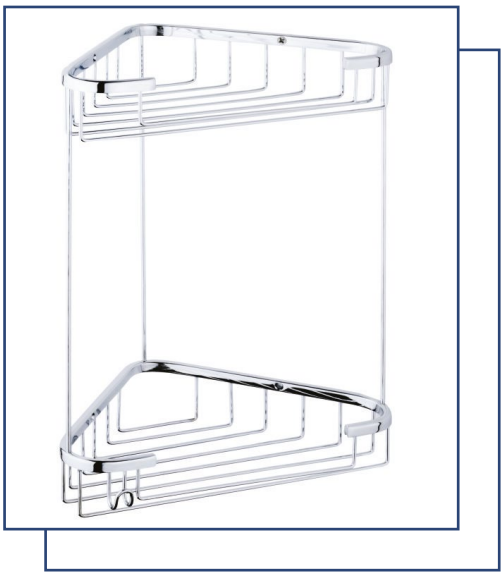

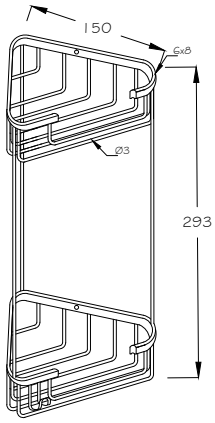

432,00

15x15 cm
İKİ KATLI ŞAMPUANLIK

15x15 2 Floors

15x15 Угловая Полка
Решетка Двойна

Ürün Kodu / Code : A21102

Pirinç / Brass / Латунь

Koli Ölçüleri / Box Dimensions
470x455x310 mm

Koli Hacmi / Box Volume
0.067 m³

Koli Ağırlığı / Box Weight
3,37 Kg.

Koli İçi Adet / Pieces In Box
6

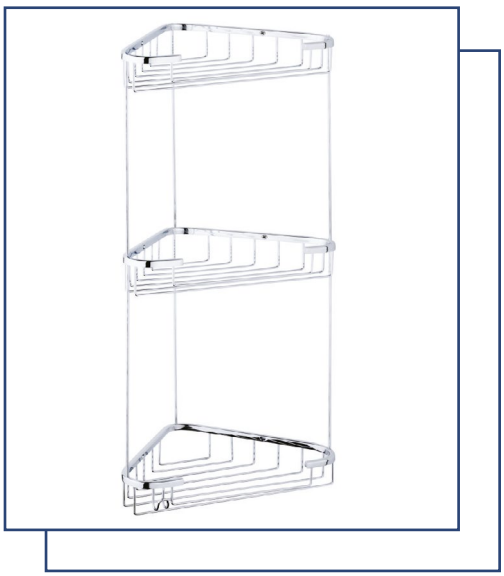

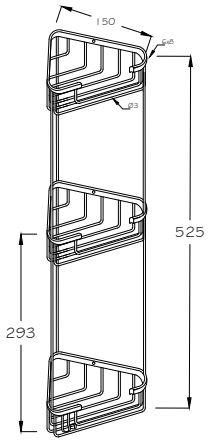

664,00

15x15 cm
ÜÇ KATLI ŞAMPUANLIK

15x15 3 Floors

15x15 Угловая Полка
Решетка Тройная

Ürün Kodu / Code : A21103

Pirinç / Brass / Латунь

Koli Ölçüleri / Box Dimensions
490x310x555 mm

Koli Hacmi / Box Volume
0.085 m³

Koli Ağırlığı / Box Weight
3,89 Kg.

Koli İçi Adet / Pieces In Box
4

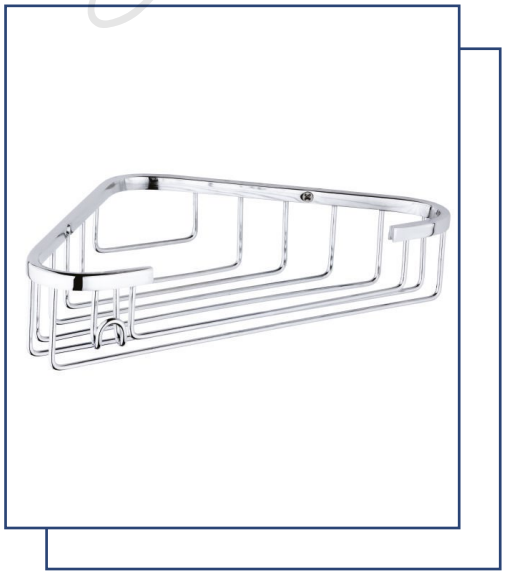

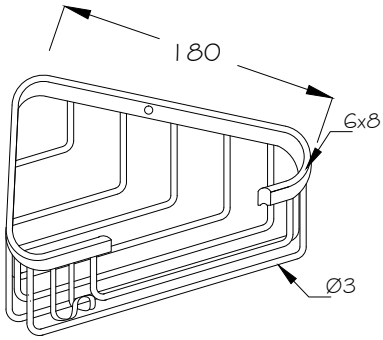

220,00

18x18 cm
TEK KATLI ŞAMPUANLIK

18x18 1 Floor

18X18 Угловая Полка
Решетка Одинарная

Ürün Kodu / Code : A22101

Pirinç / Brass / Латунь

Koli Ölçüleri / Box Dimensions
410x250x320 mm

Koli Hacmi / Box Volume
0.033 m³

Koli Ağırlığı / Box Weight
3,95 Kg.

Koli İçi Adet / Pieces In Box
12

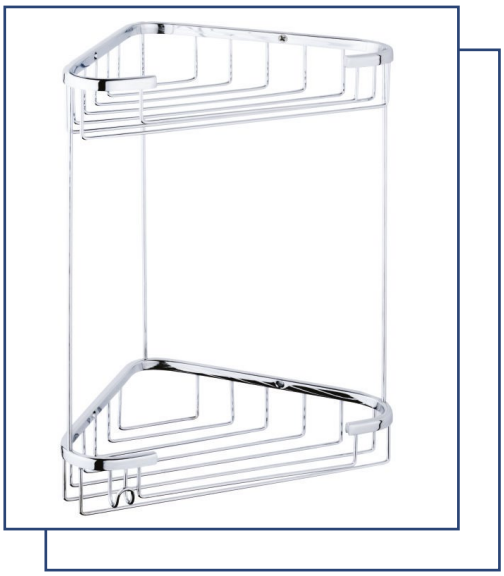

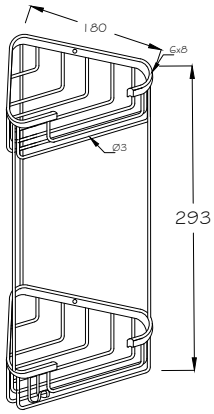

472,00

18x18 cm
İKİ KATLI ŞAMPUANLIK

18x18 2 Floors

18X18 Угловая Полка
Решетка Двойна

Ürün Kodu / Code : A22102

Pirinç / Brass / Латунь

Koli Ölçüleri / Box Dimensions
470x455x310 mm

Koli Hacmi / Box Volume
0.067 m³

Koli Ağırlığı / Box Weight
4,02 Kg.

Koli İçi Adet / Pieces In Box
6

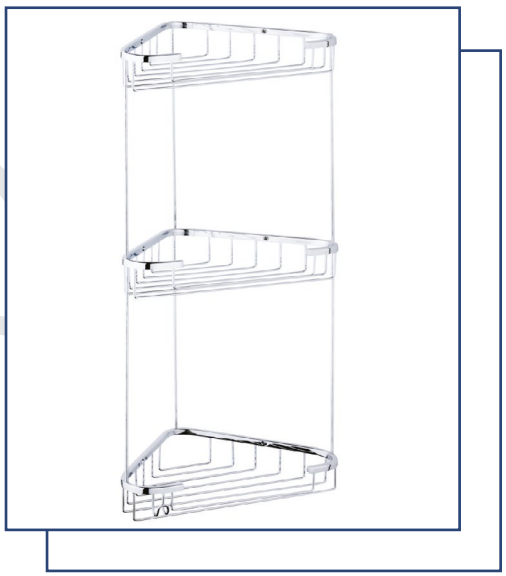

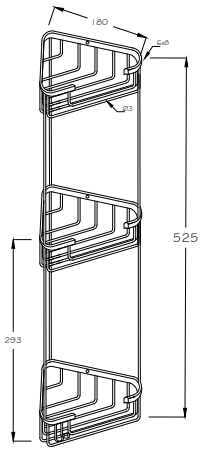

720,00

18x18 cm
ÜÇ KATLI ŞAMPUANLIK

18x18 3 Floors

18X18 Угловая Полка
Решетка Тройная

Ürün Kodu / Code : A22103

Pirinç / Brass / Латунь

Koli Ölçüleri / Box Dimensions
490x310x555 mm

Koli Hacmi / Box Volume
0.085 m³

Koli Ağırlığı / Box Weight
4,16 Kg.

Koli İçi Adet / Pieces In Box
4

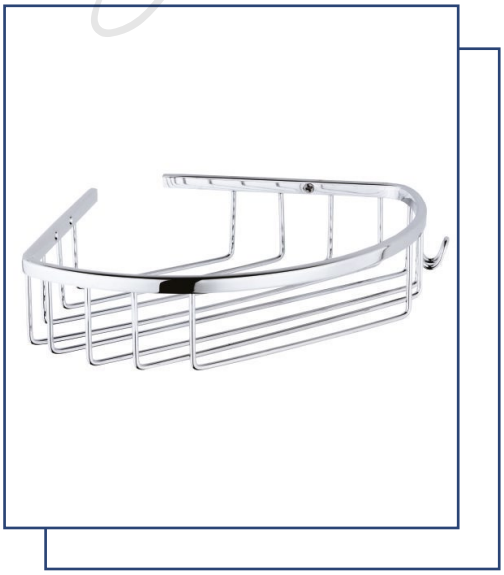

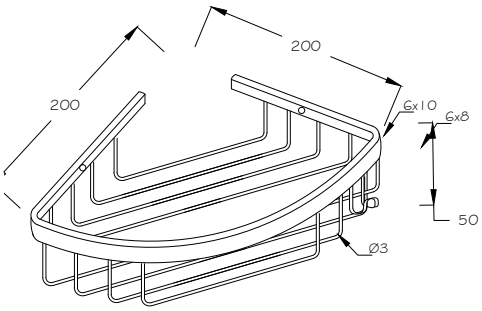

252,00

20x20 cm
TEK KATLI ŞAMPUANLIK

20x20 1 Floor
20x20 Угловая Полка
Решетка Одинарная

Ürün Kodu / Code : A23101

Pirinç / Brass / Латунь

Koli Ölçüleri / Box Dimensions
455x430x215 mm

Koli Hacmi / Box Volume
0.043 m³

Koli Ağırlığı / Box Weight
4,48 Kg.

Koli İçi Adet / Pieces In Box
12

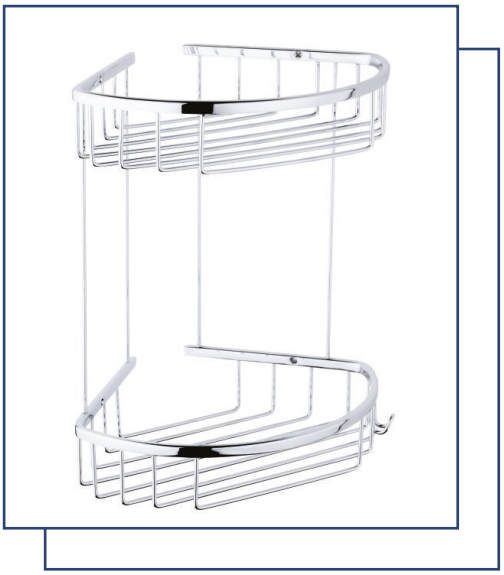

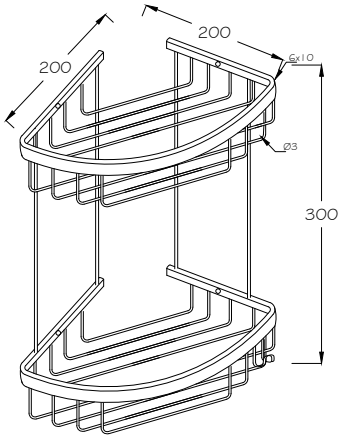

556,00

20x20 cm
İKİ KATLI ŞAMPUANLIK

20x20 2 Floors
20x20 Угловая Полка
Решетка Двойна

Ürün Kodu / Code : A23102

Pirinç / Brass / Латунь

Koli Ölçüleri / Box Dimensions
620x410x335 mm

Koli Hacmi / Box Volume
0.086 m³

Koli Ağırlığı / Box Weight
4,80 Kg.

Koli İçi Adet / Pieces In Box
6

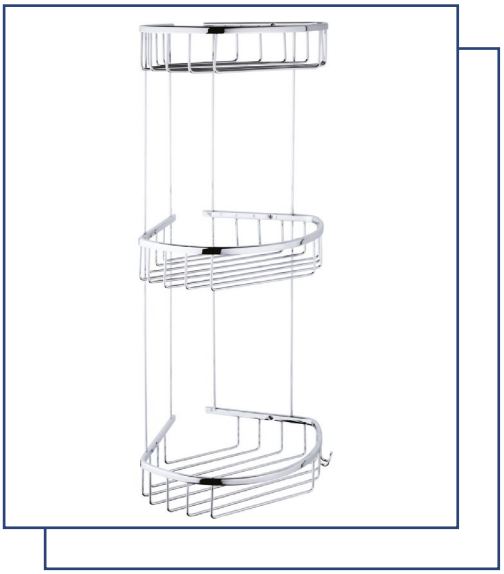

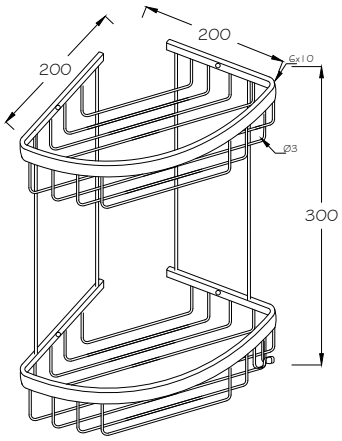

852,00

20x20 cm
ÜÇ KATLI ŞAMPUANLIK

20x20 3 Floors
20x20 Угловая Полка
Решетка Тройная

Ürün Kodu / Code : A23103

Pirinç / Brass / Латунь

Koli Ölçüleri / Box Dimensions
410x410x583 mm

Koli Hacmi / Box Volume
0,098 m³

Koli Ağırlığı / Box Weight
4,96 Kg.

Koli İçi Adet / Pieces In Box
4

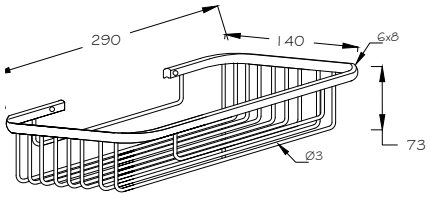

312,00

15x30 cm
SÜNGERLİK

15x30 Sponge Holder
15x30 Полка решетка

Ürün Kodu / Code : A25101

Pirinç / Brass / Латунь

Koli Ölçüleri / Box Dimensions
460x310x340 mm

Koli Hacmi / Box Volume
0,049 m³

Koli Ağırlığı / Box Weight
4,12 Kg.

Koli İçi Adet / Pieces In Box
8

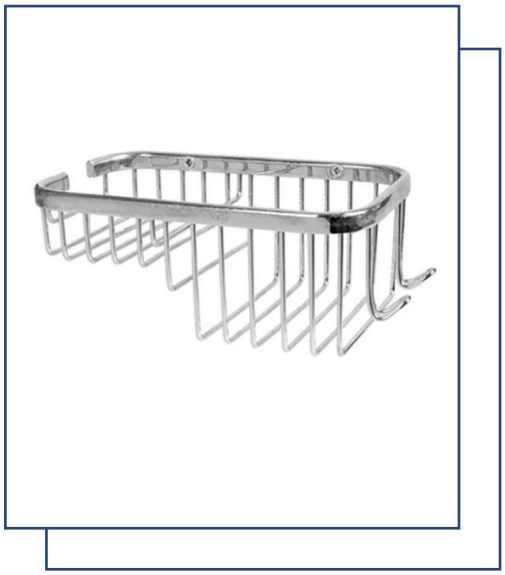

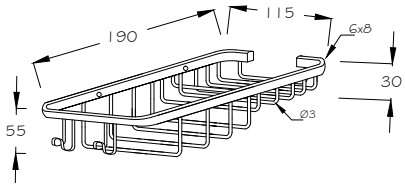

244,00

10x20 cm
SÜNGERLİK

10x20 2 Floors
10x20 Угловая Полка
Решетка Двойна

Ürün Kodu / Code : A26101

Pirinç / Brass / Латунь

Koli Ölçüleri / Box Dimensions
410x250x320 mm

Koli Hacmi / Box Volume
0,033 m³

Koli Ağırlığı / Box Weight
4,09 Kg.

Koli İçi Adet / Pieces In Box
12

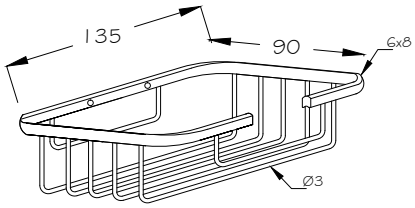

140,00

KARE
SABUNLUK

Soap & Sponge Holder
Мыльница квадратная

Ürün Kodu / Code : A26102

Pirinç / Brass / Латунь

Koli Ölçüleri / Box Dimensions
525x360x140 mm

Koli Hacmi / Box Volume
0,027 m³

Koli Ağırlığı / Box Weight
3,65 Kg.

Koli İçi Adet / Pieces In Box
16

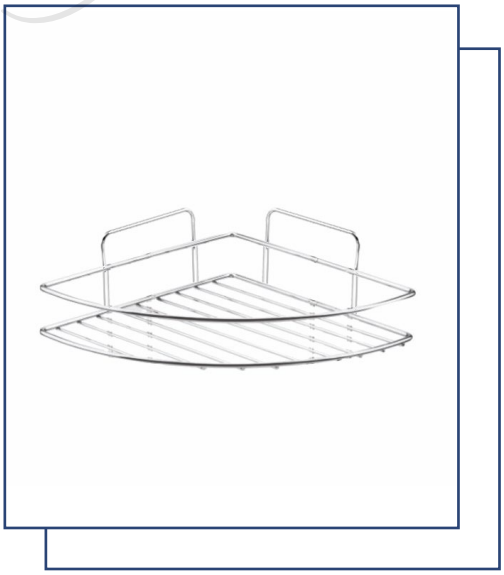

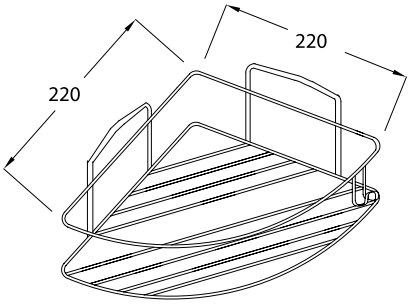

64,00

22x22 cm
TEK KATLI ŞAMPUANLIK

22X22 1 Floor
20x20 Угловая Полка
Решетка Одинарная

Ürün Kodu / Code : A24201

Demir / Steel / Железо

Koli Ölçüleri / Box Dimensions
260x400x420 mm

Koli Hacmi / Box Volume
0,044 m³

Koli Ağırlığı / Box Weight
3,00 Kg.

Koli İçi Adet / Pieces In Box
12

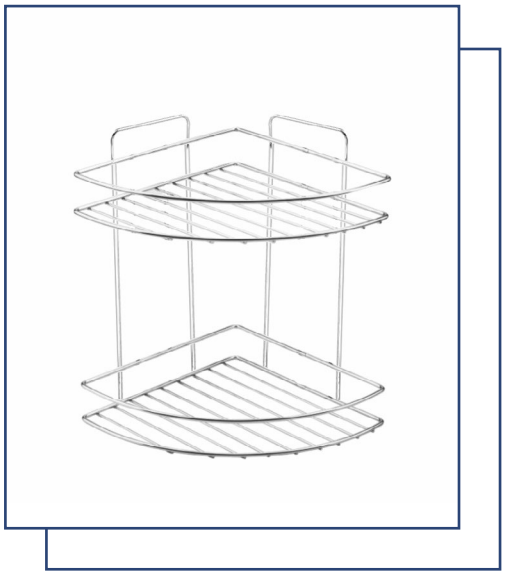

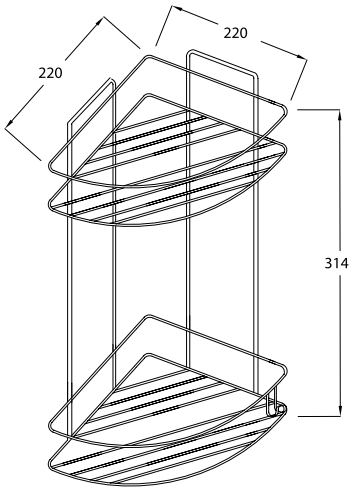

120,00

22x22 cm
İKİ KATLI ŞAMPUANLIK

22X22 2 Floors
20x20 Угловая Полка
Решетка Двойна

Ürün Kodu / Code : A24202

Demir / Steel / Железо

Koli Ölçüleri / Box Dimensions
700x460x530 mm

Koli Hacmi / Box Volume
0,171 m³

Koli Ağırlığı / Box Weight
14,40 Kg.

Koli İçi Adet / Pieces In Box
24

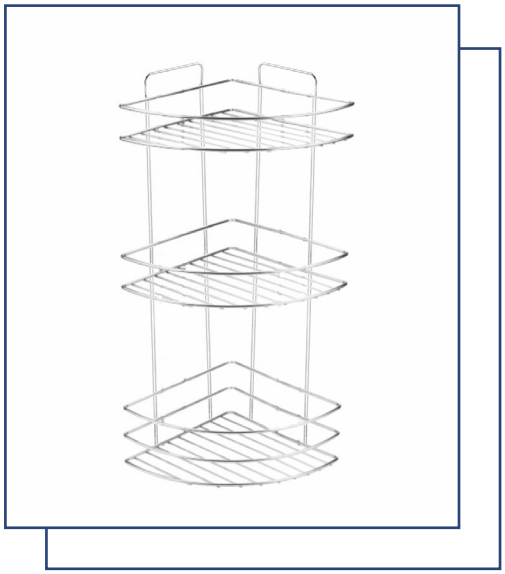

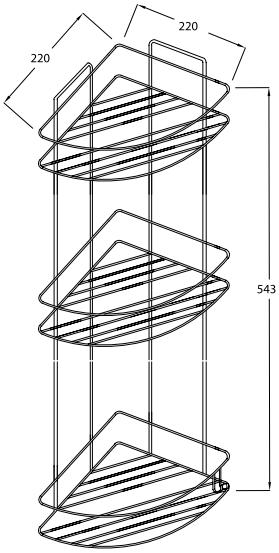

176,00

22x22 cm
ÜÇ KATLI ŞAMPUANLIK

22X22 3 Floors
20x20 Угловая Полка
Решетка Тройная

Ürün Kodu / Code : A24203

Demir / Steel / Железо

Koli Ölçüleri / Box Dimensions
700x460x530 mm

Koli Hacmi / Box Volume
0,171 m³

Koli Ağırlığı / Box Weight
12,00 Kg.

Koli İçi Adet / Pieces In Box
12

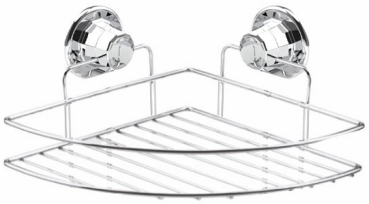

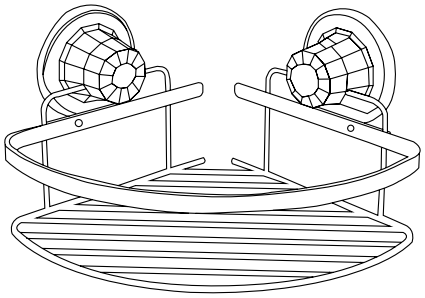

184,00

22x22 cm
TEK KATLI ŞAMPUANLIK

22X22 1 Floor
20x20 Угловая Полка
Решетка Одинарная

Ürün Kodu / Code : A24251

Demir / Steel / Железо

Koli Ölçüleri / Box Dimensions
260x400x420 mm

Koli Hacmi / Box Volume
0,044 m³

Koli Ağırlığı / Box Weight
3,00 Kg.

Koli İçi Adet / Pieces In Box
12

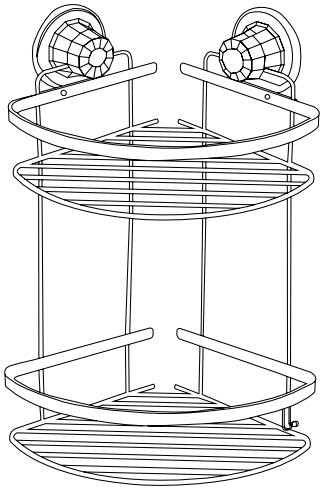

240,00

22x22 cm
İKİ KATLI ŞAMPUANLIK

22X22 2 Floors
20x20 Угловая Полка
Решетка Двойна

Ürün Kodu / Code : A24252

Demir / Steel / Железо

Koli Ölçüleri / Box Dimensions
700x460x530 mm

Koli Hacmi / Box Volume
0,171 m³

Koli Ağırlığı / Box Weight
14,40 Kg.

Koli İçi Adet / Pieces In Box
24

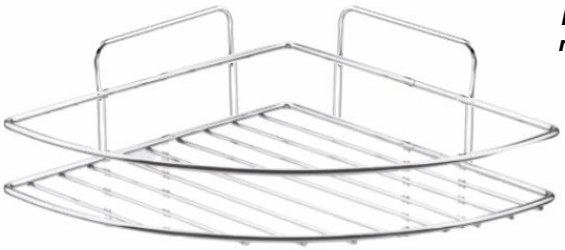

Demir / Steel / Железо

Dora seri şampuanlıklar vakumlu ve vakumsuz olarak üretimlerini yapıyor, kullanım alanlarınızda size büyük kolaylıklar sağlıyoruz.

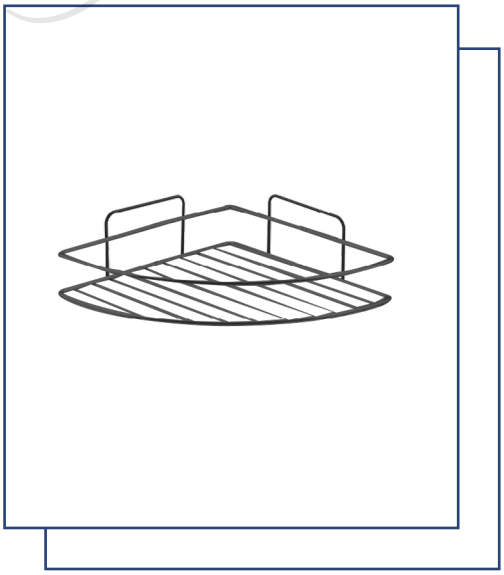

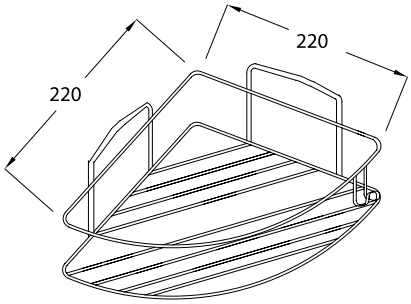

64,00

22x22 cm
TEK KATLI ŞAMPUANLIK

20x20 1 Floor

20x20 Угловая Полка
Решетка Одинарная

Ürün Kodu / Code : A24201

Demir / Steel / Железо

Koli Ölçüleri / Box Dimensions
260x400x420 mm

Koli Hacmi / Box Volume
0,044 m³

Koli Ağırlığı / Box Weight
3,00 Kg.

Koli İçi Adet / Pieces In Box
12

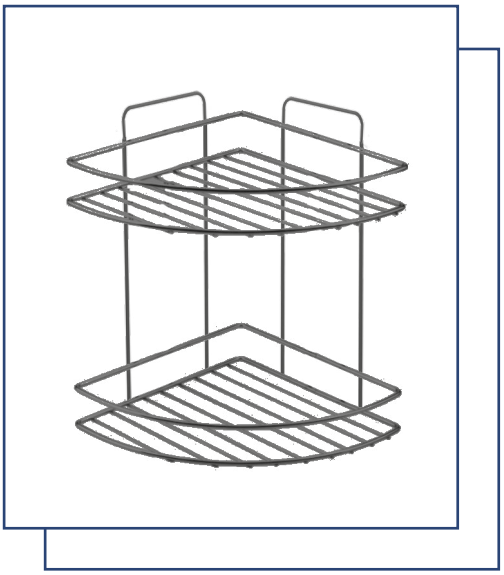

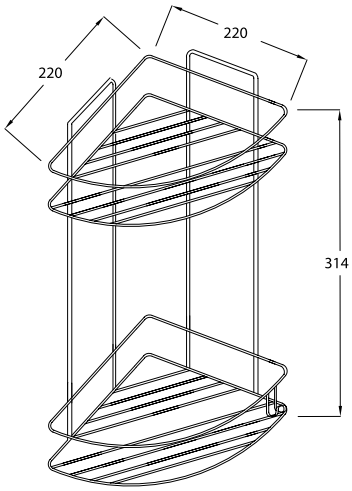

120,00

22x22 cm
İKİ KATLI ŞAMPUANLIK

20x20 2 Floors

20x20 Угловая Полка
Решетка Двойна

Ürün Kodu / Code : A24202

Demir / Steel / Железо

Koli Ölçüleri / Box Dimensions
700x460x530 mm

Koli Hacmi / Box Volume
0,171 m³

Koli Ağırlığı / Box Weight
14,40 Kg.

Koli İçi Adet / Pieces In Box
24

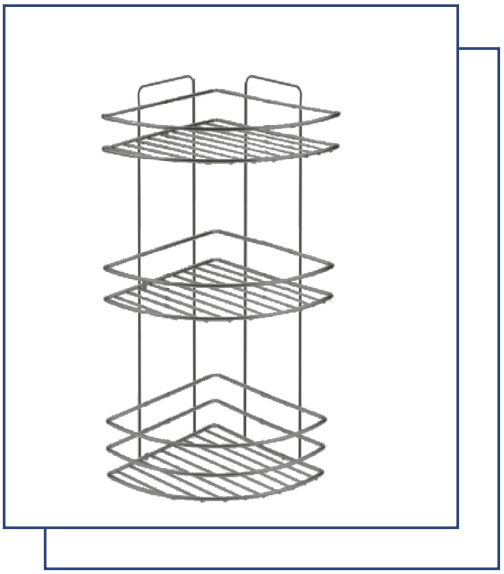

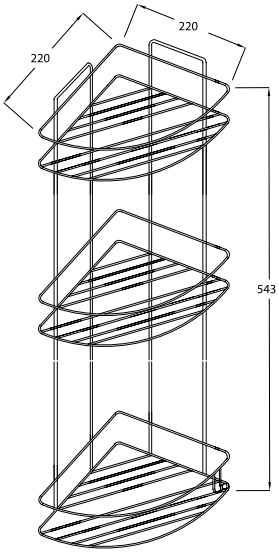

176,00

22x22 cm
ÜÇ KATLI ŞAMPUANLIK

20x20 3 Floors

20x20 Угловая Полка
Решетка Тройная

Ürün Kodu / Code : A24203

Demir / Steel / Железо

Koli Ölçüleri / Box Dimensions
700x460x530 mm

Koli Hacmi / Box Volume
0,171 m³

Koli Ağırlığı / Box Weight
12,00 Kg.

Koli İçi Adet / Pieces In Box
12

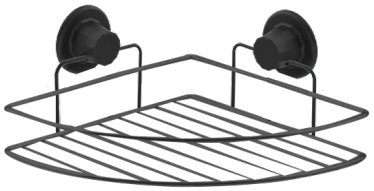

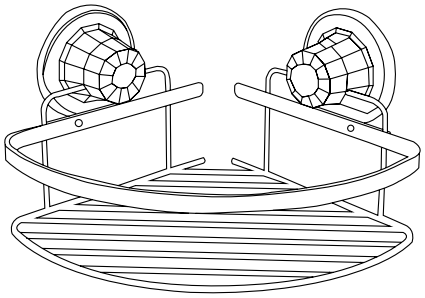

184,00

22x22 cm
TEK KATLI ŞAMPUANLIK

20x20 1 Floor

20x20 Угловая Полка
Решетка Одинарная

Ürün Kodu / Code : A24201

Demir / Steel / Железо

Koli Ölçüleri / Box Dimensions
260x400x420 mm

Koli Hacmi / Box Volume
0,044 m³

Koli Ağırlığı / Box Weight
3,00 Kg.

Koli İçi Adet / Pieces In Box
12

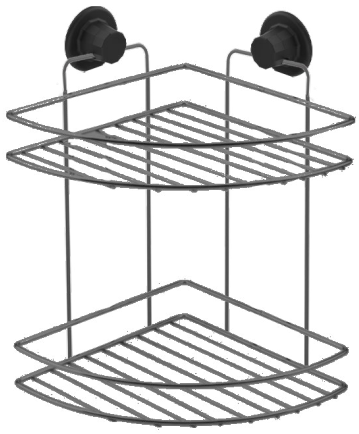

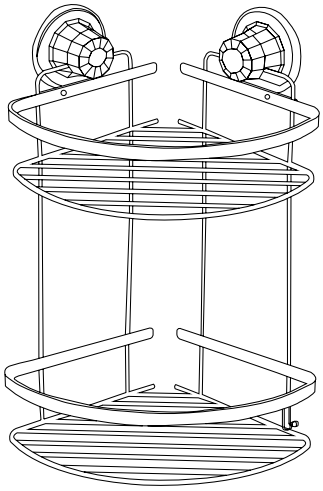

240,00

22x22 cm
İKİ KATLI ŞAMPUANLIK

20x20 2 Floors

20x20 Угловая Полка
Решетка Двойна

Ürün Kodu / Code : A24202

Demir / Steel / Железо

Koli Ölçüleri / Box Dimensions
700x460x530 mm

Koli Hacmi / Box Volume
0,171 m³

Koli Ağırlığı / Box Weight
14,40 Kg.

Koli İçi Adet / Pieces In Box
24

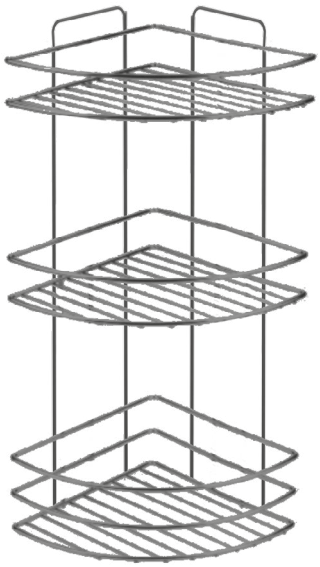

Demir / Steel / Железо

Dora seri şampuanlıklar vakumlu ve vakumsuz olarak üretimlerini yapıyor, kullanım alanlarınızda size büyük kolaylıklar sağlıyoruz.

76,00

19x19 cm
TEK KATLI ŞAMPUANLIK

20x20 1 Floor

20x20 Угловая Полка
Решетка Одинарная

Ürün Kodu / Code : A24301

Demir / Steel / Железо

Koli Ölçüleri / Box Dimensions
260x400x420 mm

Koli Hacmi / Box Volume
0,044 m³

Koli Ağırlığı / Box Weight
3,00 Kg.

Koli İçi Adet / Pieces In Box
12

148,00

19x19 cm
İKİ KATLI ŞAMPUANLIK

20x20 2 Floors

20x20 Угловая Полка
Решетка Двойна

Ürün Kodu / Code : A24302

Demir / Steel / Железо

Koli Ölçüleri / Box Dimensions
700x460x530 mm

Koli Hacmi / Box Volume
0,171 m³

Koli Ağırlığı / Box Weight
14,40 Kg.

Koli İçi Adet / Pieces In Box
24

220,00

19x19 cm
ÜÇ KATLI ŞAMPUANLIK

20x20 3 Floors

20x20 Угловая Полка
Решетка Тройная

Ürün Kodu / Code : A24303

Demir / Steel / Железо

Koli Ölçüleri / Box Dimensions
700x460x530 mm

Koli Hacmi / Box Volume
0,171 m³

Koli Ağırlığı / Box Weight
12,00 Kg.

Koli İçi Adet / Pieces In Box
12

76,00

19x19 cm
TEK KATLI ŞAMPUANLIK

20x20 1 Floor
20x20 Угловая Полка
Решетка Одинарная

Ürün Kodu / Code : A24801

Demir / Steel / Железо

Koli Ölçüleri / Box Dimensions
260x400x420 mm

Koli Hacmi / Box Volume
0,044 m³

Koli Ağırlığı / Box Weight
3,00 Kg.

Koli İçi Adet / Pieces In Box
12

148,00

19x19 cm
İKİ KATLI ŞAMPUANLIK

20x20 2 Floors
20x20 Угловая Полка
Решетка Двойна

Ürün Kodu / Code : A24802

Demir / Steel / Железо

Koli Ölçüleri / Box Dimensions
700x460x530 mm

Koli Hacmi / Box Volume
0,171 m³

Koli Ağırlığı / Box Weight
14,40 Kg.

Koli İçi Adet / Pieces In Box
24

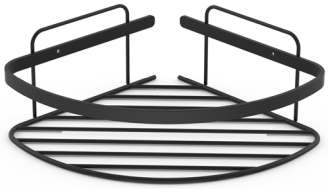

76,00

19x19 cm
TEK KATLI ŞAMPUANLIK

20x20 1 Floor
20x20 Угловая Полка
Решетка Одинарная

Ürün Kodu / Code : A24301

Demir / Steel / Железо

Koli Ölçüleri / Box Dimensions
260x400x420 mm

Koli Hacmi / Box Volume
0,044 m³

Koli Ağırlığı / Box Weight
3,00 Kg.

Koli İçi Adet / Pieces In Box
12

148,00

19x19 cm
İKİ KATLI ŞAMPUANLIK

20x20 2 Floors
20x20 Угловая Полка
Решетка Двойна

Ürün Kodu / Code : A24302

Demir / Steel / Железо

Koli Ölçüleri / Box Dimensions
700x460x530 mm

Koli Hacmi / Box Volume
0,171 m³

Koli Ağırlığı / Box Weight
14,40 Kg.

Koli İçi Adet / Pieces In Box
24

220,00

19x19 cm
ÜÇ KATLI ŞAMPUANLIK

20x20 3 Floors
20x20 Угловая Полка
Решетка Тройная

Ürün Kodu / Code : A24303

Demir / Steel / Железо

Koli Ölçüleri / Box Dimensions
700x460x530 mm

Koli Hacmi / Box Volume
0,171 m³

Koli Ağırlığı / Box Weight
12,00 Kg.

Koli İçi Adet / Pieces In Box
12

76,00

19x19 cm
TEK KATLI ŞAMPUANLIK

20x20 1 Floor
20x20 Угловая Полка
Решетка Одинарная

Ürün Kodu / Code : A24801

Demir / Steel / Железо

Koli Ölçüleri / Box Dimensions
260x400x420 mm

Koli Hacmi / Box Volume
0,044 m³

Koli Ağırlığı / Box Weight
3,00 Kg.

Koli İçi Adet / Pieces In Box
12

148,00

19x19 cm
İKİ KATLI ŞAMPUANLIK

20x20 2 Floors
20x20 Угловая Полка
Решетка Двойна

Ürün Kodu / Code : A24802

Demir / Steel / Железо

Koli Ölçüleri / Box Dimensions
700x460x530 mm

Koli Hacmi / Box Volume
0,171 m³

Koli Ağırlığı / Box Weight
14,40 Kg.

Koli İçi Adet / Pieces In Box
24

152,00

19x19 cm
TEKLİ ŞAMPUANLIK

19x19 cm Single Shampoo

19X19 Угловая Полка
Решетка Одинарная

Ürün Kodu / Code : A27101

Paslanmaz / Stainless Steel / Нержавеющий

Koli Ölçüleri / Box Dimensions
260x400x420 mm

Koli Hacmi / Box Volume
0,044 m³

Koli Ağırlığı / Box Weight
3,00 Kg.

Koli İçi Adet / Pieces In Box
12

304.00

19x19 cm
İKİLİ ŞAMPUANLIK

19x19 cm Double Shampoo

19X19 Угловая Полка
Решетка Двойна

Ürün Kodu / Code : A27102

Paslanmaz / Stainless Steel / Нержавеющий

Koli Ölçüleri / Box Dimensions
700x460x530 mm

Koli Hacmi / Box Volume
0,171 m³

Koli Ağırlığı / Box Weight
14,40 Kg.

Koli İçi Adet / Pieces In Box
24

456,00

19x19 cm
ÜÇLÜ ŞAMPUANLIK

19X19 cm TRIPLE SHAMPOO

19X19 Угловая Полка
Решетка Тройная

Ürün Kodu / Code : A27103

Paslanmaz / Stainless Steel / Нержавеющий

Koli Ölçüleri / Box Dimensions
700x460x530 mm

Koli Hacmi / Box Volume
0,171 m³

Koli Ağırlığı / Box Weight
12,00 Kg.

Koli İçi Adet / Pieces In Box
12

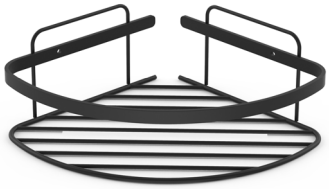

152,00

19x19 cm TEKLİ ŞAMPUANLIK

19x19 cm Single Shampoo

19X19 Угловая Полка
Решетка Одинарная

Ürün Kodu / Code : A27401

Paslanmaz / Stainless Steel / Нержавеющий

Koli Ölçüleri / Box Dimensions
260x400x420 mm

Koli Hacmi / Box Volume
0,044 m³

Koli Ağırlığı / Box Weight
3,00 Kg.

Koli İçi Adet / Pieces In Box
12

304,00

19x19 cm İKİLİ ŞAMPUANLIK

19x19 cm Double Shampoo

19X19 Угловая Полка
Решетка Двойна

Ürün Kodu / Code : A27402

Paslanmaz / Stainless Steel / Нержавеющий

Koli Ölçüleri / Box Dimensions
700x460x530 mm

Koli Hacmi / Box Volume
0,171 m³

Koli Ağırlığı / Box Weight
14,40 Kg.

Koli İçi Adet / Pieces In Box
24

456,00

19x19 cm ÜÇLÜ ŞAMPUANLIK

19X19 cm TRIPLE SHAMPOO

19X19 Угловая Полка
Решетка Тройная

Ürün Kodu / Code : A27403

Paslanmaz / Stainless Steel / Нержавеющий

Koli Ölçüleri / Box Dimensions
700x460x530 mm

Koli Hacmi / Box Volume
0,171 m³

Koli Ağırlığı / Box Weight
12,00 Kg.

Koli İçi Adet / Pieces In Box
12

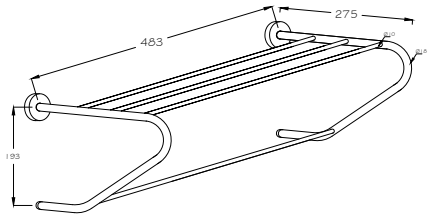

764,00

916,80 (Siyah / Black)

50 CM RAF HAVLULUK

Towel Shelves

Полки для полотенцы

Ürün Kodu / Code : A31301

304 Paslanmaz / 304 Stainless Steel
Нержавейка 304

Koli Ölçüleri / Box Dimensions

Koli Hacmi / Box Volume

Koli Ağırlığı / Box Weight

Koli İçi Adet / Pieces In Box

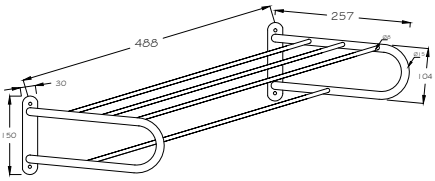

820,00

984,00 (Siyah / Black)

50 CM RAF HAVLULUK

Towel Shelves

Полки для полотенцы

Ürün Kodu / Code : A31302

304 Paslanmaz / 304 Stainless Steel
Нержавейка 304

Koli Ölçüleri / Box Dimensions

Koli Hacmi / Box Volume

Koli Ağırlığı / Box Weight

Koli İçi Adet / Pieces In Box

160,00

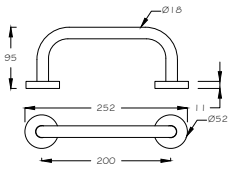

20 cm 19 Q
20 cm dia. 19 mm
Поручень 20 см - 19 Q

Ürün Kodu / Code : A32301

304 Paslanmaz / 304 Stainless Steel
Нержавейка 304

184,00

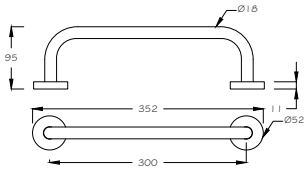

30 cm 19 Q
30 cm dia. 19 mm
Поручень 30 см - 19 Q

Ürün Kodu / Code : A32302

304 Paslanmaz / 304 Stainless Steel
Нержавейка 304

208,00

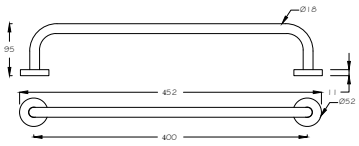

40 cm 19 Q
40 cm dia. 19 mm
Поручень 40 см - 19 Q

Ürün Kodu / Code : A32303

304 Paslanmaz / 304 Stainless Steel
Нержавейка 304

228,00

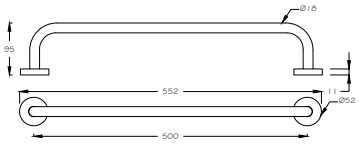

50 cm 19 Q
50 cm dia. 19 mm
Поручень 50 см - 19 Q

Ürün Kodu / Code : A32304

304 Paslanmaz / 304 Stainless Steel
Нержавейка 304

252,00

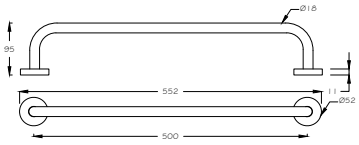

60 cm 19 Q
60 cm dia. 19 mm
Поручень 60 см - 19 Q

Ürün Kodu / Code : A32305

304 Paslanmaz / 304 Stainless Steel
Нержавейка 304

204,00

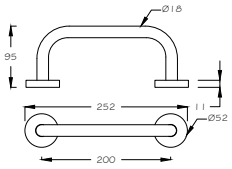

20 cm 25 Q
20 cm dia. 25 mm
Поручень 20 см - 25 Q

Ürün Kodu / Code : A33301

304 Paslanmaz / 304 Stainless Steel
Нержавейка 304

228,00

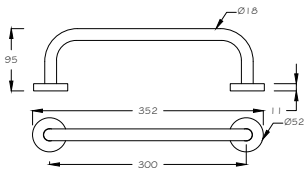

30 cm 25 Q
30 cm dia. 25 mm
Поручень 30 см - 25 Q

Ürün Kodu / Code : A33302

304 Paslanmaz / 304 Stainless Steel
Нержавейка 304

256,00

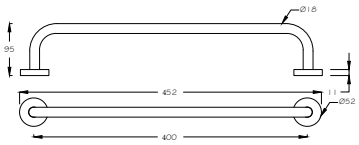

40 cm 25 Q
40 cm dia. 25 mm
Поручень 40 см - 25 Q

Ürün Kodu / Code : A33303

304 Paslanmaz / 304 Stainless Steel
Нержавейка 304

260,00

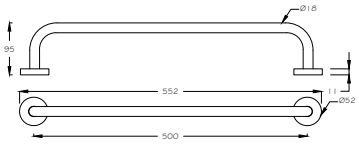

50 cm 25 Q
50 cm dia. 25 mm
Поручень 50 см - 25 Q

Ürün Kodu / Code : A33304

304 Paslanmaz / 304 Stainless Steel
Нержавейка 304

284,00

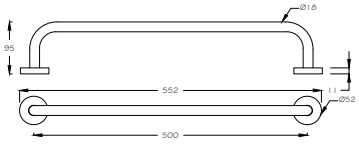

60 cm 25 Q
60 cm dia. 25 mm
Поручень 60 см - 25 Q

Ürün Kodu / Code : A33305

304 Paslanmaz / 304 Stainless Steel
Нержавейка 304

200,00

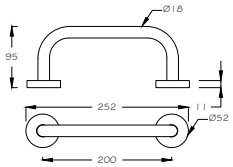

20 cm 19 Ø
20 cm dia. 19 mm
Поручень 20 см - 19 Ø

Ürün Kodu / Code : A32301

304 Paslanmaz / 304 Stainless Steel
Нержавейка 304

220,80

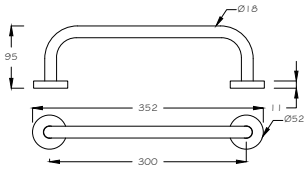

30 cm 19 Ø
30 cm dia. 19 mm
Поручень 30 см - 19 Ø

Ürün Kodu / Code : A32302

304 Paslanmaz / 304 Stainless Steel
Нержавейка 304

208,00

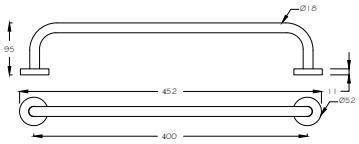

40 cm 19 Ø
40 cm dia. 19 mm
Поручень 40 см - 19 Ø

Ürün Kodu / Code : A32303

304 Paslanmaz / 304 Stainless Steel
Нержавейка 304

269,60

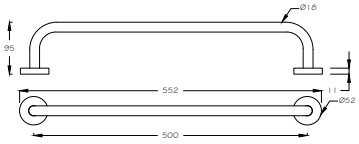

50 cm 19 Ø
50 cm dia. 19 mm
Поручень 50 см - 19 Ø

Ürün Kodu / Code : A32304

304 Paslanmaz / 304 Stainless Steel
Нержавейка 304

302,40

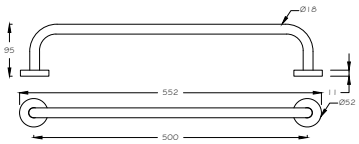

60 cm 19 Ø
60 cm dia. 19 mm
Поручень 60 см - 19 Ø

Ürün Kodu / Code : A32305

304 Paslanmaz / 304 Stainless Steel
Нержавейка 304

244,80

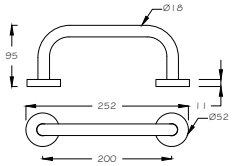

20 cm 25 Ø
20 cm dia. 25 mm
Поручень 20 см - 25 Ø

Ürün Kodu / Code : A33301

304 Paslanmaz / 304 Stainless Steel
Нержавейка 304

273,60

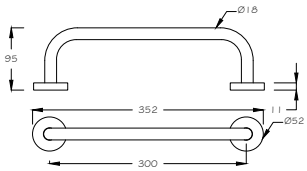

30 cm 25 Ø
30 cm dia. 25 mm
Поручень 30 см - 25 Ø

Ürün Kodu / Code : A33302

304 Paslanmaz / 304 Stainless Steel
Нержавейка 304

307,20

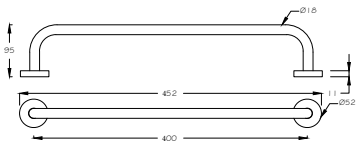

40 cm 25 Ø
40 cm dia. 25 mm
Поручень 40 см - 25 Ø

Ürün Kodu / Code : A33303

304 Paslanmaz / 304 Stainless Steel
Нержавейка 304

312,00

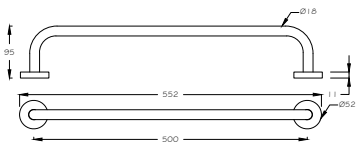

50 cm 25 Ø
50 cm dia. 25 mm
Поручень 50 см - 25 Ø

Ürün Kodu / Code : A33304

304 Paslanmaz / 304 Stainless Steel
Нержавейка 304

340,80

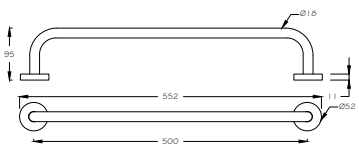

60 cm 25 Ø
60 cm dia. 25 mm
Поручень 60 см - 25 Ø

Ürün Kodu / Code : A33305

304 Paslanmaz / 304 Stainless Steel
Нержавейка 304

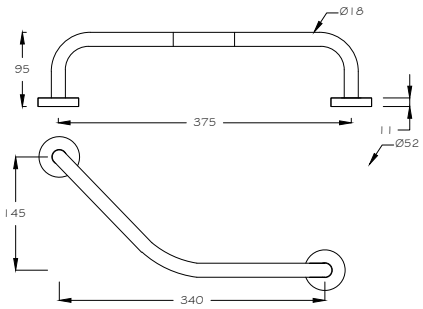

216,00

Açılı Küvet Tutamağı 19Ø
Grab Bar, Dia 19 mm
Поручень угловой - 19 Ø

Ürün Kodu / Code : A32306

304 Paslanmaz / 304 Stainless Steel
Нержавейка 304

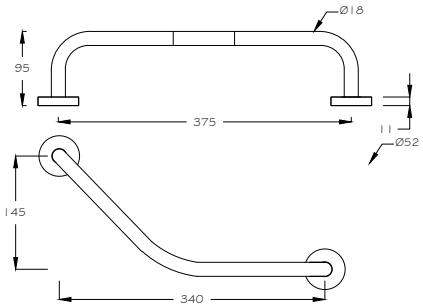

264,00

Açılı Küvet Tutamağı 25Ø
Grab Bar, Dia 25 mm
Поручень угловой - 25 Ø

Ürün Kodu / Code : A33306

304 Paslanmaz / 304 Stainless Steel
Нержавейка 304

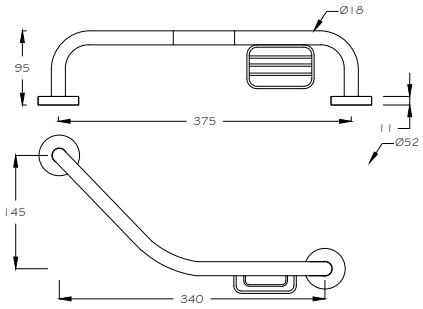

308,00

Süngerli Küvet Tutamağı 19Ø
Grab Bar With Sponge Holder Dia 19 mm
Поручень с мыльницей - 19 Ø

Ürün Kodu / Code : A32307

304 Paslanmaz / 304 Stainless Steel
Нержавейка 304

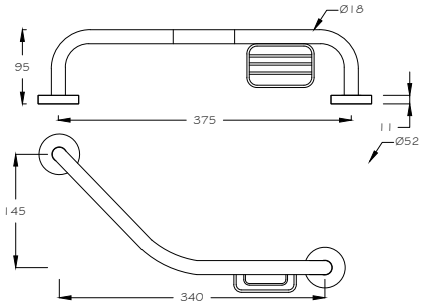

356,00

Süngerli Küvet Tutamağı 25Ø
Grab Bar With Sponge Holder Dia 25 mm
Поручень с мыльницей - 25 Ø

Ürün Kodu / Code : A32307

304 Paslanmaz / 304 Stainless Steel
Нержавейка 304

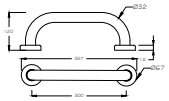

30 cm Tutunma Barı
30 cm Grab Bar
Поручень 30 см

Ürün Kodu / Code : A34102

304 Paslanmaz / 304 Stainless Steel
Нержавейка 304

264,00

316,80 (Siyah / Black)

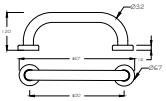

40 cm Tutunma Barı
40 cm Grab Bar
Поручень 40 см

Ürün Kodu / Code : A34103

304 Paslanmaz / 304 Stainless Steel
Нержавейка 304

296,00

370,00 (Siyah / Black)

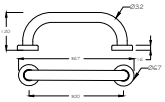

50 cm Tutunma Barı
50 cm Grab Bar
Поручень 50 см

Ürün Kodu / Code : A34104

304 Paslanmaz / 304 Stainless Steel
Нержавейка 304

328,00

410,00 (Siyah / Black)

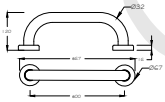

60 cm Tutunma Barı
60 cm Grab Bar
Поручень 60 см

Ürün Kodu / Code : A34105

304 Paslanmaz / 304 Stainless Steel
Нержавейка 304

360,00

450,00 (Siyah / Black)

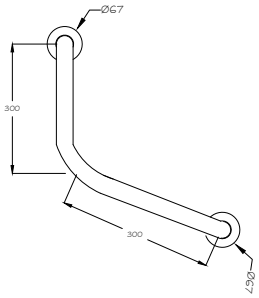

364,00

455,00 (Siyah / Black)

Açılı Tutunma Barı
Grab Bar
Поручень угловой

Ürün Kodu / Code : A34106

304 Paslanmaz / 304 Stainless Steel
Нержавейка 304

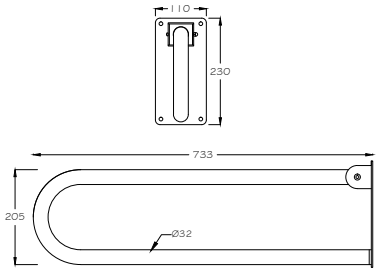

744,00

930,00 (Siyah / Black)

Mafsallı Tutunma Barı
Grab Bar, Hinged Type
Поручень подвижный - настенный

Ürün Kodu / Code : A34107

304 Paslanmaz / 304 Stainless Steel
Нержавейка 304

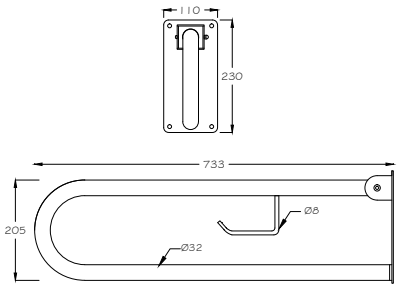

772,00

965,00 (Siyah / Black)

Kağıtlıklı, Mafsallı Tutunma Barı
Grab Bar, Hinged Type Eith Toilet Roll Holder
Поручень Подвижный с держателем туалетной бумаги

Ürün Kodu / Code : A34108

304 Paslanmaz / 304 Stainless Steel
Нержавейка 304

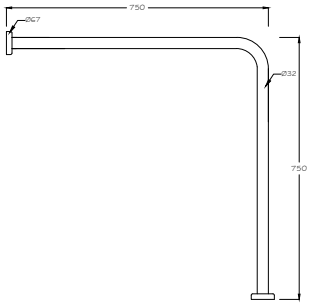

580,00

725,00 (Siyah / Black)

L Tipi Tutunma Barı
Grab Bar
Поручень тип "L" - настенный

Ürün Kodu / Code : A34109

304 Paslanmaz / 304 Stainless Steel
Нержавейка 304

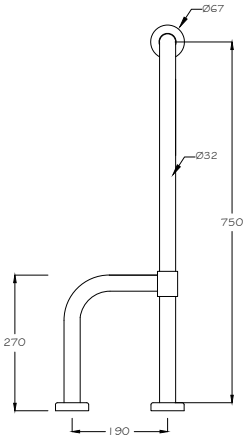

780,00

975,00 (Siyah / Black)

Sağ Sol Dönerli Tutunma Barı
Grab Bar, Left Right Rotating
Поручень двухсторонний ротационный тип

Ürün Kodu / Code : A34110

304 Paslanmaz / 304 Stainless Steel
Нержавейка 304

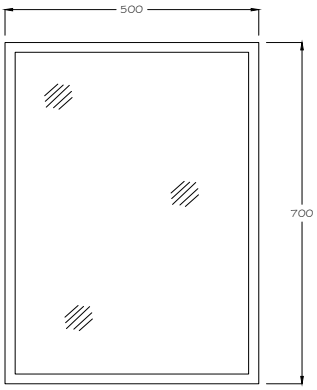

808,00

Açılı Engelli Aynası 50x70 cm
Mirror 50x70 cm, Hinged Type
Зеркало поворотное 50x70

Ürün Kodu / Code : A34111

304 Paslanmaz / 304 Stainless Steel
Нержавейка 304

ENGELLI SERISI / SPECIAL NEEDS ACCESSORIES

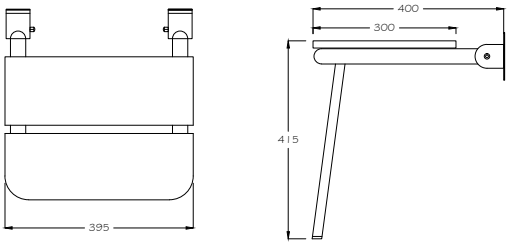

Duş Oturağı Ahşap
Shower Chair, Wood
Сиденье деревянное для душа

Ürün Kodu / Code : A34112

304 Paslanmaz / 304 Stainless Steel
Нержавейка 304

840,00

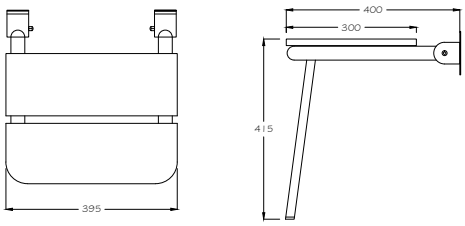

Duş Oturağı Plastik
Shower Chair, Plastic
Сиденье пластиковое для душа

Ürün Kodu / Code : A34113

304 Paslanmaz / 304 Stainless Steel
Нержавейка 304

836,00

SIVI SABUNLUKLAR / SOAP DISPENSERS

1000 ml. Ankastre Sıvı Sabunluk
1000 ml. Built-in type
1000 Мл Дозатор встроенный

Ürün Kodu / Code : A51101

Ankastre / Built / Дозатор

Koli Ölçüleri / Box Dimensions
520x620x260 mm

Koli Hacmi / Box Volume
0,084 m³

Koli Ağırlığı / Box Weight
5,00 Kg.

Koli İçi Adet / Pieces In Box
20

68,00

MVP®

most valuable product

MVP®

most valuable product

T: +90 212 493 03 13
T : +90 545 874 32 50
A : İkitelli O.S.B Mah. Atatürk Bulvarı 12. Cad. Cila ve Nikelajcılar San. Sitesi B Blok No:5/1
Başakşehir / İSTANBUL

@mvp_banyo @mvpbanyo